TYPE	OMSCHRIJVING/DESCRIPTION
OWD	3 - fase transformator met gescheiden wikkelingen voor wandmontage (IP00) 3 - phase transformer with separated windings for wall mounting (IP00)

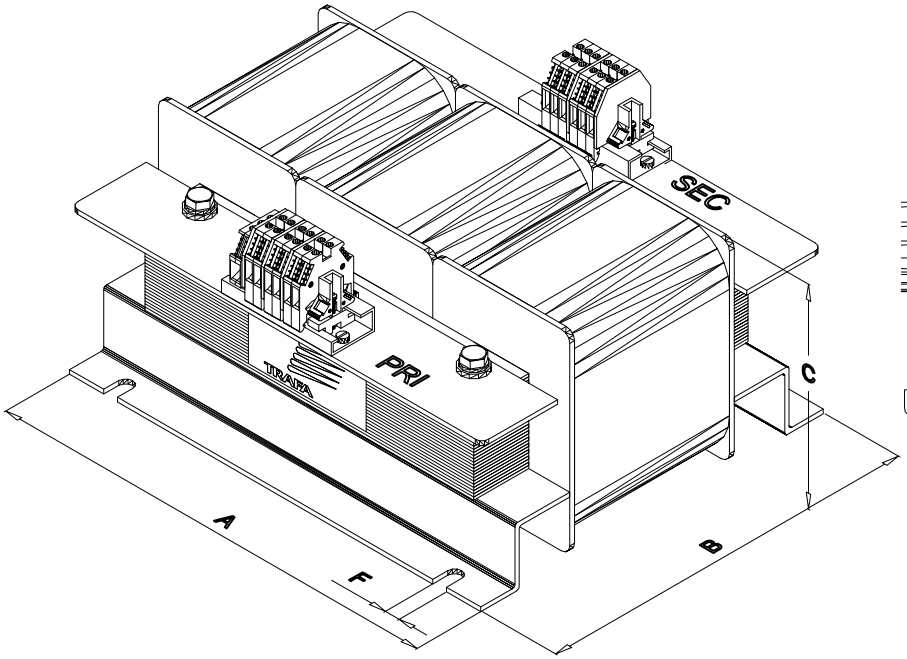

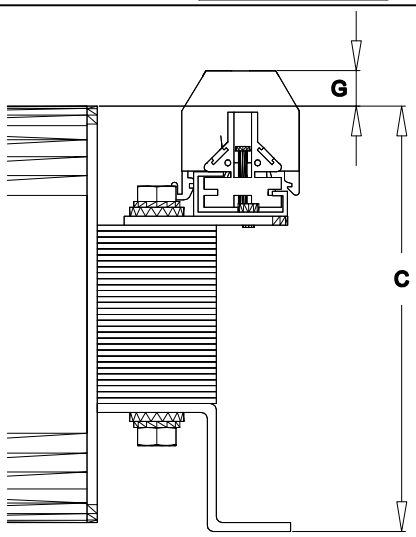

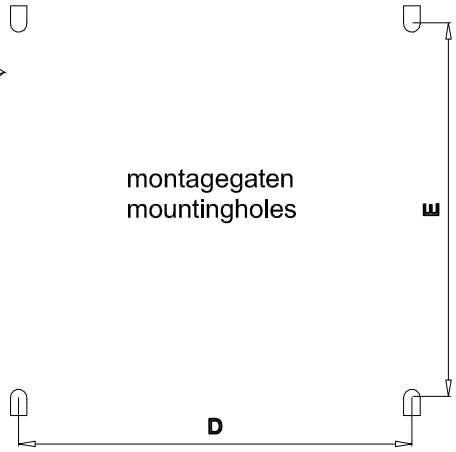

VA	A	B	C	D	E	F	G	kG
100	134	130	66	100	115	7	0 - - 64.5 *	2,4
200	134	130	80	100	115	7	0 - - 64.5 *	3,3
300	187	175	98	140	160	7	0 - - 57.5 *	5,8
500	187	175	98	140	160	7	0 - - 57.5 *	6,5
750	187	175	118	140	160	7	0 - - 57.5 *	9,3
1000	187	175	128	140	160	7	0 - - 57.5 *	12,0

Maten in mm
Dimensions in mm

* afhankelijk van : toegepaste klemmen / toegepaste spoelkoker
* depents on : used connectors / used coilbobin

Specificaties kunnen wijzigen ten gevolge van continue productontwikkelingen.
specifications may vary as a result of continuous product development.