Der GLB.

Preisliste Mercedes-Benz, 18. Oktober 2022.

Mercedes-Benz

Der GLB:
Für Familie und Freunde.

Der GLB kombiniert sein kompaktes Äusseres, die kurzen Überhänge und sein Offroad-inspiriertes Design mit dem Allradantrieb 4MATIC und einer speziellen Geländebeleuchtung, die bei niedriger Geschwindigkeit Hindernisse meldet, die sich vor dem Fahrzeug befinden.
Sie haben richtig gelesen: Der neue Mercedes-Benz GLB ist ein SUV für alle Fälle. Und das ist noch nicht alles: Denn dazu kommen leistungsstarke und effiziente Vierzylindermotoren, moderne Fahrassistenzsysteme* mit Fahrerkooperation, das intuitive Infotainment-System MBUX und schliesslich eine verbesserte ENERGIZING Komfortsteuerung. Kurz gesagt: Der neue GLB bietet alle Pluspunkte der aktuellen Mercedes-Benz Kompaktfahrzeuggeneration. Auch mit am Start ist der Mercedes-AMG GLB 35 4MATIC, eine noch nie da gewesene Alternative im Kompakt-SUV-Segment.

Kontaktieren Sie uns

Highlights

Ausstattungslinien

Mercedes-AMG

Preise

Serien- und Sonderausstattung

Mercedes *me* connect

Technische Daten

* Unsere Fahrerassistenz- und Sicherheitssysteme sind Hilfsmittel und entbinden Sie nicht von Ihrer Verantwortung als Fahrer. Beachten Sie die Hinweise in der Betriebsanleitung und die dort beschriebenen Systemgrenzen.

Die Preise dieser Preisliste sind unverbindliche Preisempfehlungen.

Vorübergehend kann es aufgrund von Lieferengpässen von Fahrzeugkomponenten (insbesondere Halbleitern) zu eingeschränkten Verfügbarkeiten kommen. Fortlaufend aktualisierte Informationen erhalten Sie auf unserer Homepage sowie bei Ihrem Mercedes-Benz Händler.

Der GLB

Highlights.

Vorübergehend kann es aufgrund von Lieferengpässen von Fahrzeugkomponenten (insbesondere Halbleitern) zu eingeschränkten Verfügbarkeiten kommen. Fortlaufend aktualisierte Informationen erhalten Sie auf unserer Homepage sowie bei Ihrem Mercedes-Benz Händler.

Geräumig.

Das geräumige Familienauto erzielt mit einer Höhe von 1069 Millimetern (bei der ersten Sitzreihe) einen Rekord in seinem Segment. Im Fond können sich die Passagiere des Fünfplätzers über eine komfortable Beinfreiheit von 967 Millimetern freuen.

Offroad-Akzente.

Das Design des GLB ist kompakt und vom Gelände inspiriert. Die Schutzverkleidung, die das gesamte Fahrzeug umgibt, unterstreicht seinen SUV-Charakter.

Unvergleichlicher Komfort.

Bleiben Sie flexibel und fühlen Sie sich wohl. Sitzklimatisierung und zahlreiche andere Komfortfunktionen machen den GLB zum Wohlfühlort.

Bis zu sieben Plätzen.

Der GLB ist das erste Kompaktmodell von Mercedes-Benz, das eine optionale dritte Sitzreihe mit zwei Einzelsitzen bietet. Passagiere mit einer Grösse bis 1,68 Meter finden auf diesen äusserst bequem Platz.

Vorübergehend kann es aufgrund von Lieferengpässen von Fahrzeugkomponenten (insbesondere Halbleitern) zu eingeschränkten Verfügbarkeiten kommen. Fortlaufend aktualisierte Informationen erhalten Sie auf unserer Homepage sowie bei Ihrem Mercedes-Benz Händler.

Der GLB

Ausstattungs-linien.

Vorübergehend kann es aufgrund von Lieferengpässen von Fahrzeugkomponenten (insbesondere Halbleitern) zu eingeschränkten Verfügbarkeiten kommen. Fortlaufend aktualisierte Informationen erhalten Sie auf unserer Homepage sowie bei Ihrem Mercedes-Benz Händler.

Serien-ausstattung.

- 17"-Leichtmetallräder im 10-Speichen-Design
- Rückfahrkamera
- Aluminiumträger
- ECO Start-Stopp-Funktion
- Touchpad ohne Controller
- Aktiver Spurhalte-Assistent*
- Aktiver Brems-Assistent*
- Zwei 7-Zoll-Touchscreens (17,78 cm)
- Vorrüstung für Carsharing
- Komfortfahrwerk
- Halogenscheinwerfer mit integriertem LED-Tagfahrlicht

* Unsere Fahrerassistenz- und Sicherheitssysteme sind Hilfsmittel und entbinden Sie nicht von Ihrer Verantwortung als Fahrer. Beachten Sie die Hinweise in der Betriebsanleitung und die dort beschriebenen Systemgrenzen.

Vorübergehend kann es aufgrund von Lieferengpässen von Fahrzeugkomponenten (insbesondere Halbleitern) zu eingeschränkten Verfügbarkeiten kommen. Fortlaufend aktualisierte Informationen erhalten Sie auf unserer Homepage sowie bei Ihrem Mercedes-Benz Händler.

Der GLB mit plattierten Seitenschweller- und Radlaufverkleidungen in Schwarz genarbt

L3E – Multifunktions-Sportlenkrad in Leder mit Touch-Control-Buttons

446 – Touchpad ohne Controller

218 – Rückfahrkamera

287 – Fondsitzlehnen klappbar im Verhältnis 40:20:40

Vorübergehend kann es aufgrund von Lieferengpässen von Fahrzeugkomponenten (insbesondere Halbleitern) zu eingeschränkten Verfügbarkeiten kommen. Fortlaufend aktualisierte Informationen erhalten Sie auf unserer Homepage sowie bei Ihrem Mercedes-Benz Händler.

Räder.

R43 – Leichtmetallräder 43,2 cm (17") im 10-Speichen-Design – **serienmässig**
mit 215/65 R 17 auf 7 J x 17

Polsterung.

301A – Ledernachbildung ARTICO/Stoff schwarz
serienmässig

Zierelemente.

H59 – Zierelemente Carbonoptik – **serienmässig**

Vorübergehend kann es aufgrund von Lieferengpässen von Fahrzeugkomponenten (insbesondere Halbleitern) zu eingeschränkten Verfügbarkeiten kommen. Fortlaufend aktualisierte Informationen erhalten Sie auf unserer Homepage sowie bei Ihrem Mercedes-Benz Händler.

Style Line.

Zusätzlich zur Serienausstattung:

- 17"-Leichtmetallräder im 5-Doppelspeichen-Design
- LED High Performance-Scheinwerfer
- Elektrisch bedienbare EASY-PACK Heckklappe
- Fondsitze längs verstellbar

Vorübergehend kann es aufgrund von Lieferengpässen von Fahrzeugkomponenten (insbesondere Halbleitern) zu eingeschränkten Verfügbarkeiten kommen. Fortlaufend aktualisierte Informationen erhalten Sie auf unserer Homepage sowie bei Ihrem Mercedes-Benz Händler.

Der GLB mit Design-Unterfahrschutz in Silber vorne und hinten und Bordkantenzierstäben in Silberchrom

632 – LED High Performance-Scheinwerfer

567 – Fondsitze längs verstellbar

890 – EASY-PACK Heckklappe

44R – Leichtmetallräder 43,2 cm (17") im 5-Doppelspeichen-Design,

Vorübergehend kann es aufgrund von Lieferengpässen von Fahrzeugkomponenten (insbesondere Halbleitern) zu eingeschränkten Verfügbarkeiten kommen. Fortlaufend aktualisierte Informationen erhalten Sie auf unserer Homepage sowie bei Ihrem Mercedes-Benz Händler.

Räder.

44R – Leichtmetallräder
43,2 cm (17") im 5-Doppel-speichen-Design
serienmässig
mit 215/65 R 17 auf 6,5 J × 17

72R – Leichtmetallräder
43,2 cm (17") im 10-Speichen-Design – **optional (CHF 0.–)**
mit 215/65 R 17 auf 6,5 J × 17

97R – Leichtmetallräder
45,7 cm (18") im 5-Doppel-speichen-Design
optional (CHF 539.–)
mit 235/55 R 18 auf 7,5 J × 18

Polsterung.

311A – Ledernachbildung ARTICO/Stoff schwarz – **serienmässig**

379A - Ledernachbildung ARTICO/Stoff indigoblau/ nevagrau – **optional (CHF 135.–)**

101A – Ledernachbildung ARTICO schwarz – **optional (CHF 195.–)**

Zierelemente.

H61 – Zierelemente Ellipsenoptik– **serienmässig**

Preis inkl. MwSt.

Vorübergehend kann es aufgrund von Lieferengpässen von Fahrzeugkomponenten (insbesondere Halbleitern) zu eingeschränkten Verfügbarkeiten kommen. Fortlaufend aktualisierte Informationen erhalten Sie auf unserer Homepage sowie bei Ihrem Mercedes-Benz Händler.

Progressive Line.

Zusätzlich zur Serienausstattung:

- Leichtmetallräder (18") im 5-Speichen-Design
- Klimatisierungsautomatik THERMOTRONIC (581)
- Sichtbare Endrohrblenden (nicht funktional)
- Multifunktions-Sportlenkrad in Leder (L3E)
- Bordkantenzierstäbe und Fenstereinfassungen in Silberchrom

Vorübergehend kann es aufgrund von Lieferengpässen von Fahrzeugkomponenten (insbesondere Halbleitern) zu eingeschränkten Verfügbarkeiten kommen. Fortlaufend aktualisierte Informationen erhalten Sie auf unserer Homepage sowie bei Ihrem Mercedes-Benz Händler.

Der GLB mit Design-Unterfahrschutz in Hochglanzchrom vorne und hinten und sichtbaren Endrohrblenden

7U2 – Komfortsitze

L3E – Multifunktions-Sportlenkrad in Leder

581 – Klimatisierungsautomatik THERMOTRONIC mit zentralen Belüftungsdüsen im Fond

Bordkantenzierstäbe und Fenstereinfassungen in Silberchrom

Vorübergehend kann es aufgrund von Lieferengpässen von Fahrzeugkomponenten (insbesondere Halbleitern) zu eingeschränkten Verfügbarkeiten kommen. Fortlaufend aktualisierte Informationen erhalten Sie auf unserer Homepage sowie bei Ihrem Mercedes-Benz Händler.

Räder.

52R – Leichtmetallräder 45,7 cm (18") im 5-Speichen-Design – **serienmässig**
mit 235/55 R 18 auf 7,5 J × 18

R38 – Leichtmetallräder 45,7 cm (18") im 5-Doppelspeichen-Design – **serienmässig mit Night-Paket**
mit 235/55 R 18 auf 7,5 J × 18

R58 – Leichtmetallräder 43,2 cm (19") im 10-Speichen-Design – **optional (CHF 606.–)**
mit 235/50 R 19 auf 6,5 J × 19

27R – 19" Leichtmetallräder im 5-Doppelspeichen-Design – **optional (CHF 606.–)**
mit 235/50 R 19 auf 7,5J × 19

Zierelemente.

H60 – Zierelemente Spiraloptik– **serienmässig**

H15 – Zierelemente Holz Linde schwarz offenporig **optional (CHF 350.–)**

H23 – Zierelemente Holz Walnuss braun offenporig **optional (CHF 350.–)**

Preis inkl. MwSt.

Vorübergehend kann es aufgrund von Lieferengpässen von Fahrzeugkomponenten (insbesondere Halbleitern) zu eingeschränkten Verfügbarkeiten kommen. Fortlaufend aktualisierte Informationen erhalten Sie auf unserer Homepage sowie bei Ihrem Mercedes-Benz Händler.

Polsterung.

321A – Ledernachbildung ARTICO/Stoff schwarz – **serienmässig**

325A – Ledernachbildung ARTICO/Stoff macchiato-beige/schwarz **optional (CHF 135.–)**

381A – Ledernachbildung ARTICO/Stoff schwarz/bahiabraun **optional (CHF 135.–)**

101A – Ledernachbildung ARTICO schwarz **optional (CHF 195.–)**

105A – Ledernachbildung ARTICO macchiatobeige/schwarz **optional (CHF 330.–)**

201A – Leder schwarz **optional, im Leder-Paket P34 enthalten (CHF 1872.–)**

211A – Leder schwarz (Sportsitze) – **optional, im Leder-Paket P34 enthalten (CHF 1872.–)**

205A – Leder macchiatobeige/schwarz – **optional, im Leder-Paket P34 enthalten (CHF 2007.–)**

214A – Leder Rough/Leder bahiabraun/schwarz **optional, im Leder-Paket P34 enthalten (CHF 2007.–)**

Preis inkl. MwSt. * Nur verfügbar mit 7U4 – Sportsitze.

Vorübergehend kann es aufgrund von Lieferengpässen von Fahrzeugkomponenten (insbesondere Halbleitern) zu eingeschränkten Verfügbarkeiten kommen. Fortlaufend aktualisierte Informationen erhalten Sie auf unserer Homepage sowie bei Ihrem Mercedes-Benz Händler.

AMG Line.

Zusätzlich zur Serienausstattung:

- 19″-Leichtmetallräder im 5-Doppelspeichen-Design
- Multifunktions-Sportlenkrad im 3-Speichen-Design in Leder Nappa
- Getönte Wärmeschutzverglasung
- Sportbremsanlage
- AMG Styling, bestehend aus AMG Frontschürze mit Frontsplitter in Silberchrom und AMG Heckschürze in Diffusoroptik mit Chromzierelement
- Zwei sichtbare Endrohrblenden

Vorübergehend kann es aufgrund von Lieferengpässen von Fahrzeugkomponenten (insbesondere Halbleitern) zu eingeschränkten Verfügbarkeiten kommen. Fortlaufend aktualisierte Informationen erhalten Sie auf unserer Homepage sowie bei Ihrem Mercedes-Benz Händler.

Der GLB mit AMG Heckschürze in Diffusoroptik mit Chromzierelement sowie zwei sichtbaren Endrohrblenden

Diamantgrill mit verchromten Pins

L5C – Multifunktions-Sportlenkrad in Leder Nappa

U26 – AMG Fussmatten Velours

7U4 – Sportsitze, im Sitzkomfort-Paket enthalten

Vorübergehend kann es aufgrund von Lieferengpässen von Fahrzeugkomponenten (insbesondere Halbleitern) zu eingeschränkten Verfügbarkeiten kommen. Fortlaufend aktualisierte Informationen erhalten Sie auf unserer Homepage sowie bei Ihrem Mercedes-Benz Händler.

Räder.

RTF – AMG Leichtmetallräder 48,3 cm (19") im 5-Doppelspeichen-Design
serienmässig
mit 235/50 R 19 auf 7,5 J × 19

RTG – AMG Leichtmetallräder 48,3 cm (19") im 5-Doppelspeichen-Design
serienmässig mit Night-Paket
mit 235/50 R 19 auf 7,5 J × 19

RVW – AMG Leichtmetallräder 50,8 cm (20") im Vielspeichen-Design – **optional (CHF 1280.–)**
mit 235/45 R 20 auf 8 J × 20

Zierelemente.

H62 – Zierelemente mit Carbonstruktur
serienmässig

H15 – Zierelemente Holz Linde schwarz offenporig
optional (CHF 350.–)

H23 – Zierelemente Holz Walnuss braun offenporig
optional (CHF 350.–)

Preis inkl. MwSt.

Vorübergehend kann es aufgrund von Lieferengpässen von Fahrzeugkomponenten (insbesondere Halbleitern) zu eingeschränkten Verfügbarkeiten kommen. Fortlaufend aktualisierte Informationen erhalten Sie auf unserer Homepage sowie bei Ihrem Mercedes-Benz Händler.

Polsterung.

651A – Ledernachbildung ARTICO/Mikrofaser DINAMICA schwarz – **serienmässig**

159A – Ledernachbildung ARTICO nevagrau/schwarz **optional (CHF 135.–)**

211A – Leder schwarz **optional, im Leder-Paket P34 enthalten (CHF 1872.–)**

214A – Leder Rough/Leder bahiabraun/schwarz **optional,**

257A – Leder klassisch rot/ schwarz– **optional, im AMG Leder-Paket P39 enthalten (CHF 1347.–)**

258A – Leder titangrau pearl/ schwarz – **optional, im AMG Leder-Paket P39 enthalten (CHF 1482.–)**

Preis inkl. MwSt.

Vorübergehend kann es aufgrund von Lieferengpässen von Fahrzeugkomponenten (insbesondere Halbleitern) zu eingeschränkten Verfügbarkeiten kommen. Fortlaufend aktualisierte Informationen erhalten Sie auf unserer Homepage sowie bei Ihrem Mercedes-Benz Händler.

Übersicht Ausstattungslinien.

	Serien-ausstattung	Style Line	Progressive Line	AMG Line
EXTERIEUR				
2-Lamellen-Kühlergrill mit Chromeinlegern	●	●	●	
Diamantgrill mit verchromten Pins, Lamelle mit Chromeinleger				●
Bordkantenzierleiste in Mattschwarz	●	●		
Bordkantenzierleiste in Silberchrom			●	●
Schulter mit Zierleisten in Mattschwarz	●			
Schulter mit Zierleisten in Silberchrom		●	●	●
Getönte Wärmeschutzverglasung				●
Seitenschwellerverkleidung in Schwarz genarbt	●	●		
Seitenschwellerverkleidung in Schwarz genarbt mit Chromeinlegern			●	●
Front- und Heckstossfänger mit Unterfahrschutz in Grau	●	●		
Front- und Heckstossfänger mit Unterfahrschutz in Hochglanzchrom			●	
Front- und Heckstossfänger mit Unterfahrschutz in Chrom und AMG Splitter				●
Zweiflutige Abgasanlage in Silberchrom (nicht funktional)			●	●
Bremssättel vorne mit Mercedes-Benz Logo				●
Bremsanlage mit grösseren Bremsscheiben an der Vorderachse				●
17"-Leichtmetallräder	●	●		
18"-Leichtmetallräder			●	
19"-Leichtmetallräder				●
INTERIEUR				
Fussmatten Velours (U12)	●	●	●	
AMG Fussmatten				●
Polsterung ARTICO	●	●	●	

Vorübergehend kann es aufgrund von Lieferengpässen von Fahrzeugkomponenten (insbesondere Halbleitern) zu eingeschränkten Verfügbarkeiten kommen. Fortlaufend aktualisierte Informationen erhalten Sie auf unserer Homepage sowie bei Ihrem Mercedes-Benz Händler.

Übersicht Ausstattungslinien.

INTERIEUR	**Serien-ausstattung**	**Style Line**	**Progressive Line**	**AMG Line**
Polsterung ARTICO/DINAMICA				●
Zierelemente Carbonoptik (H59)	●			
Zierelemente Spiraloptik (H60)		●		
Zierelemente Ellipsenoptik (H61)			●	
Zierelemente mit Carbonstruktur (H62)				●
Aussenring mit Luftauslässen in Schwarz glänzend	●			
Aussenring mit Luftauslässen in Silberchrom		●	●	●
Innenring mit Luftauslässen in Schwarz glänzend	●	●		●
Innenring mit Luftauslässen in Silberchrom			●	
Mittelkonsolengriff in Schwarz perforiert		●		
Mittelkonsolengriff in Silberchrom			●	●
Vordersitze mechanisch einstellbar (7U1)	●			
Komfortsitze (7U2)		●	●	
Sportsitze (7U4)				●
Innenhimmel Stoff kristallgrau	●			
Innenhimmel Stoff schwarz		●	●	●
Multifunktions-Sportlenkrad in Leder (L3E)	●	●	●	
Multifunktions-Sportlenkrad in Leder Nappa mit Bedientasten in Silberchrom (L5C)				●
Gepäcknetz an den Vordersitzlehnen		●	●	●

Vorübergehend kann es aufgrund von Lieferengpässen von Fahrzeugkomponenten (insbesondere Halbleitern) zu eingeschränkten Verfügbarkeiten kommen. Fortlaufend aktualisierte Informationen erhalten Sie auf unserer Homepage sowie bei Ihrem Mercedes-Benz Händler.

Übersicht Ausstattungslinien.

TECHNISCHE AUSSTATTUNG	Serien-ausstattung	Style Line	Progressive Line	AMG Line
Parameterlenkung (213)				●
LED High Performance-Scheinwerfer (632)		●	●	●
Klimatisierungsautomatik THERMATIC (580)	●	●		
Klimatisierungsautomatik THERMOTRONIC (581) mit zentralen Belüftungsdüsen im Fond			●	●
Komfort-Paket (U59)		●	●	●
AMG Sportpedalanlage aus gebürstetem Edelstahl mit Gumminoppen				●
EASY-PACK Heckklappe (890)		●	●	●
Fahrzeugschlüssel schwarz	●			
Fahrzeugschlüssel mit dekorativer Chromeinfassung		●	●	●

Vorübergehend kann es aufgrund von Lieferengpässen von Fahrzeugkomponenten (insbesondere Halbleitern) zu eingeschränkten Verfügbarkeiten kommen. Fortlaufend aktualisierte Informationen erhalten Sie auf unserer Homepage sowie bei Ihrem Mercedes-Benz Händler.

Der GLB

Mercedes-AMG.

Vorübergehend kann es aufgrund von Lieferengpässen von Fahrzeugkomponenten (insbesondere Halbleitern) zu eingeschränkten Verfügbarkeiten kommen. Fortlaufend aktualisierte Informationen erhalten Sie auf unserer Homepage sowie bei Ihrem Mercedes-Benz Händler.

GLB 35 4MATIC

Der GLB 35 4MATIC mit AMG Heckschürze in Diffusoroptik mit Chromzierelement sowie zwei sichtbaren Endrohrblenden

218 – Rückfahrkamera

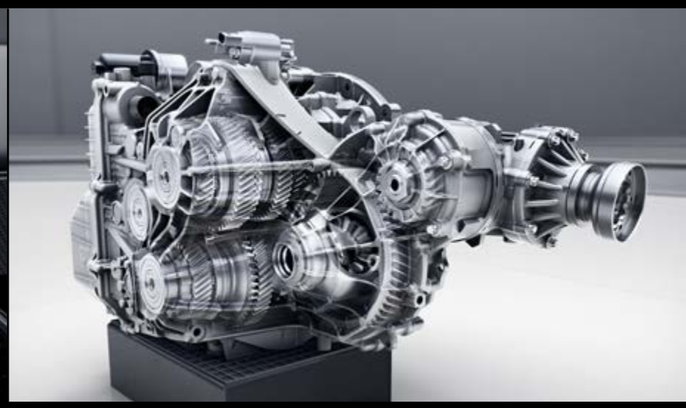

426 – AMG SPEEDSHIFT 8G-DCT

581 – Klimatisierungsautomatik THERMOTRONIC mit zentralen Belüftungsdüsen im Fond

486 – AMG Fahrwerk

Vorübergehend kann es aufgrund von Lieferengpässen von Fahrzeugkomponenten (insbesondere Halbleitern) zu eingeschränkten Verfügbarkeiten kommen. Fortlaufend aktualisierte Informationen erhalten Sie auf unserer Homepage sowie bei Ihrem Mercedes-Benz Händler.

GLB 35 4MATIC

Räder.

RTH – AMG Leichtmetallräder 48,3 cm (19") im 5-Doppelspeichen-Design
serienmässig
mit 235/50 R 19 auf 8 J × 19

RVY – AMG Leichtmetallräder 48,3 cm (19") im 10-Speichen-Design – **optional (CHF 269.–)**
mit 235/50 R 19 auf 6,5 J × 19

RVZ – AMG Leichtmetallräder 48,3 cm (19") im 10-Speichen-Design – **optional (CHF 741.–)**
mit 235/50 R 19 auf 6,5 J × 19

RRT – AMG Leichtmetallräder 50,8 cm (20") im 5-Doppelspeichen-Design
optional (CHF 1077.–)
mit 255/40 R 20 auf 8,5 J × 19

RRU – AMG Leichtmetallräder 50,8 cm (20") im 5-Doppelspeichen-Design –
optional (CHF 1549.–)
mit 255/40 R 20 auf 8,5 J × 20

RWX – AMG Leichtmetallräder 53,3 cm (21") im Vielspeichen-Design – **optional (CHF 1886.–)**
mit 255/35 R 21 auf 8,5 J × 21

RWY – AMG Leichtmetallräder 53,3 cm (21") im Vielspeichen-Design – **optional (CHF 2357.–)**
mit 255/35 R 21 auf 8,5 J × 21

Zierelemente.

H62 – Zierelemente mit Carbonstruktur – **serienmässig**

H23 – Zierelemente Holz Walnuss braun offenporig
optional (CHF 350.–)

H15 – Zierelemente Holz Linde schwarz offenporig
optional (CHF 350.–)

Preis inkl. MwSt.

Vorübergehend kann es aufgrund von Lieferengpässen von Fahrzeugkomponenten (insbesondere Halbleitern) zu eingeschränkten Verfügbarkeiten kommen. Fortlaufend aktualisierte Informationen erhalten Sie auf unserer Homepage sowie bei Ihrem Mercedes-Benz Händler.

GLB 35 4MATIC

Polsterung.

651A – Ledernachbildung ARTICO/Mikrofaser DINAMICA schwarz mit roten Kontrastziernähten
serienmässig

159A – Ledernachbildung ARTICO nevagrau/schwarz
optional (CHF 135.–)

211A – Leder schwarz
optional, im Leder-Paket P34 enthalten (CHF 1347.–)

214A – Leder Rough/ Leder bahiabraun/schwarz
optional, im Leder-Paket P34 enthalten (CHF 1482.–)

257A – Leder klassisch rot/ schwarz– **optional, im AMG Leder-Paket P39 enthalten (CHF 1347.–)**

258A – Leder titangrau pearl/ schwarz – **optional, im AMG Leder-Paket P39 enthalten (CHF 1482.–)**

Preis inkl. MwSt.

Vorübergehend kann es aufgrund von Lieferengpässen von Fahrzeugkomponenten (insbesondere Halbleitern) zu eingeschränkten Verfügbarkeiten kommen. Fortlaufend aktualisierte Informationen erhalten Sie auf unserer Homepage sowie bei Ihrem Mercedes-Benz Händler.

Der GLB

Preise.

Vorübergehend kann es aufgrund von Lieferengpässen von Fahrzeugkomponenten (insbesondere Halbleitern) zu eingeschränkten Verfügbarkeiten kommen. Fortlaufend aktualisierte Informationen erhalten Sie auf unserer Homepage sowie bei Ihrem Mercedes-Benz Händler.

Benzinmotoren.

	Modellnummer	Leistung in kW (PS)	Hubraum in cm^3	CO_2 in g/km*	Getriebe	**Serienausstattung** Preis inklusive MwSt.
GLB 180	247.684	100 (136)	1332	180	**7G-DCT Automatik**	**CHF 48100.–**
GLB 200	247.687	120 (163)	1332	180	**7G-DCT Automatik**	**CHF 50 500.–**
GLB 200 4MATIC	247.688	120 (163)	1332	195	**8G-DCT Automatik**	**CHF 55 800.–**
GLB 250	247.646	165 (224)	1991	198	**8G-DCT Automatik**	**CHF 57 000.–**
GLB 250 4MATIC	247.647	165 (224)	1991	206	**8G-DCT Automatik**	**CHF 59 500.–**
GLB AMG 35 4MATIC	247.651	225 (306)	1991	217	**AMG SPEEDSHIFT DCT 8G**	**CHF 76 600–**

* CO_2 ist das für die Erderwärmung hauptverantwortliche Treibhausgas; die mittlere CO_2-Emission aller (markenübergreifend) angebotenen Fahrzeugtypen beträgt 149 g/km für das Jahr 2022; der Zielwert liegt bei 118 g/km. Sämtliche Kaufpreise verstehen sich für die Serienausstattung ab Herstellerwerk. Bei Auslieferung über eine Niederlassung oder Vertretung können zusätzlich Überführungskosten anfallen. Die Kaufpreise für Sonderausstattungen gelten nur für den Einbau im Herstellerwerk. Änderungen in Konstruktion und Ausführung sowie Irrtümer und Druckfehler sind vorbehalten. Die Abbildungen können auch Zubehör und Sonderausstattungen enthalten, die nicht zur serienmässigen Ausstattung gehören

Vorübergehend kann es aufgrund von Lieferengpässen von Fahrzeugkomponenten (insbesondere Halbleitern) zu eingeschränkten Verfügbarkeiten kommen. Fortlaufend aktualisierte Informationen erhalten Sie auf unserer Homepage sowie bei Ihrem Mercedes-Benz Händler.

Dieselmotoren.

	Modellnummer	Leistung in kW (PS)	Hubraum in cm^3	CO_2 in g/km*	Getriebe	**Serienausstattung** Preis inklusive MwSt.
GLB 180 d	247.610	85 (116)	1950	160	**8G-DCT Automatik**	**CHF 48 500.–**
GLB 200 d	247.612	110 (150)	1950	160	**8G-DCT Automatik**	**CHF 52 700.–**
GLB 200 d 4MATIC	247.613	110 (150)	1950	167	**8G-DCT Automatik**	**CHF 56 700.–**
GLB 220 d	247.614	140 (190)	1950	164	**8G-DCT Automatik**	**CHF 55 600.–**
GLB 220 d 4MATIC	247.615	140 (190)	1950	169	**8G-DCT Automatik**	**CHF 58 100.–**

* CO_2 ist das für die Erderwärmung hauptverantwortliche Treibhausgas; die mittlere CO_2-Emission aller (markenübergreifend) angebotenen Fahrzeugtypen beträgt 149 g/km für das Jahr 2022; der Zielwert liegt bei 118 g/km. Sämtliche Kaufpreise verstehen sich für die Serienausstattung ab Herstellerwerk. Bei Auslieferung über eine Niederlassung oder Vertretung können zusätzlich Überführungskosten anfallen. Die Kaufpreise für Sonderausstattungen gelten nur für den Einbau im Herstellerwerk. Änderungen in Konstruktion und Ausführung sowie Irrtümer und Druckfehler sind vorbehalten. Die Abbildungen können auch Zubehör und Sonderausstattungen enthalten, die nicht zur serienmässigen Ausstattung gehören

Vorübergehend kann es aufgrund von Lieferengpässen von Fahrzeugkomponenten (insbesondere Halbleitern) zu eingeschränkten Verfügbarkeiten kommen. Fortlaufend aktualisierte Informationen erhalten Sie auf unserer Homepage sowie bei Ihrem Mercedes-Benz Händler.

Der GLB

Serien- und Sonderausstattung.

Vorübergehend kann es aufgrund von Lieferengpässen von Fahrzeugkomponenten (insbesondere Halbleitern) zu eingeschränkten Verfügbarkeiten kommen. Fortlaufend aktualisierte Informationen erhalten Sie auf unserer Homepage sowie bei Ihrem Mercedes-Benz Händler.

Advantage-Paket.

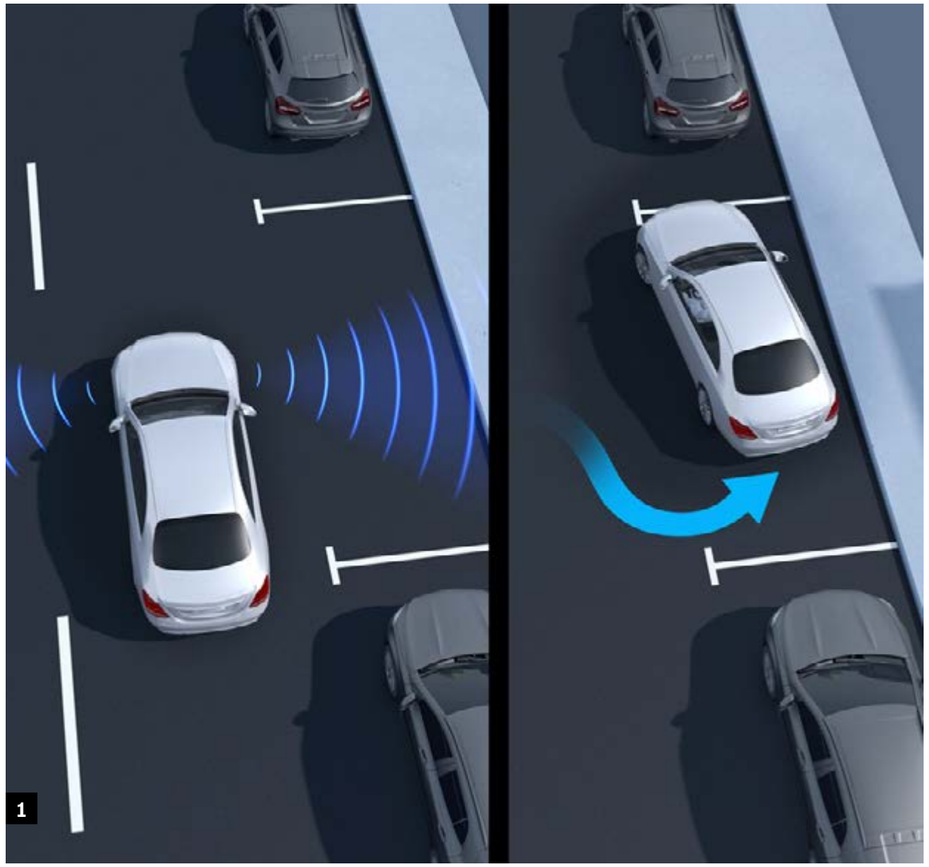

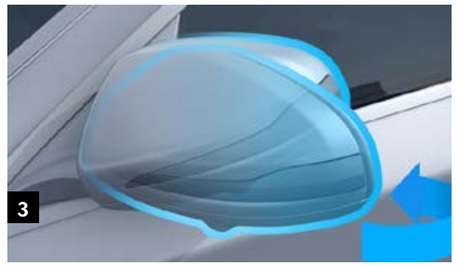

1 **P44 –** Park-Paket mit Rückfahrkamera und aktivem Park-Assistenten mit PARKTRONIC

2 **859 –** 10,25-Zoll-Media-Display
365 – Festplattennavigation

3 **P49 –** Spiegel-Paket

Vorübergehend kann es aufgrund von Lieferengpässen von Fahrzeugkomponenten (insbesondere Halbleitern) zu eingeschränkten Verfügbarkeiten kommen. Fortlaufend aktualisierte Informationen erhalten Sie auf unserer Homepage sowie bei Ihrem Mercedes-Benz Händler.

Premium-Paket.

Inhalt des Advantage-Pakets +

1 **P17 –** KEYLESS-GO Komfort-Paket

2 **877 –** Ambientebeleuchtung mit 64 Farben

3 **853 –** Advanced Soundsystem mit 10 Lautsprechern und einer Leistung von 225 Watt

4 **458 –** Volldigitales Instrumenten-Display

5 **873 –** Sitzheizung für Fahrer und Beifahrer

6 **U45 –** Beleuchtete Einstiegsleisten mit Mercedes-Benz Schriftzug und Wechselcover

Vorübergehend kann es aufgrund von Lieferengpässen von Fahrzeugkomponenten (insbesondere Halbleitern) zu eingeschränkten Verfügbarkeiten kommen. Fortlaufend aktualisierte Informationen erhalten Sie auf unserer Homepage sowie bei Ihrem Mercedes-Benz Händler.

Premium-Plus-Paket.

Inhalt des Advantage-Pakets +

Inhalt des Premium-Pakets +

1

2

3

4

1 **413 –** Panorama-Schiebedach mit automatischer Regenschliessung

2 **642 –** MULTIBEAM LED

3 **275-242-U22 –** Fahrer- und Beifahrersitz elektrisch einstellbar mit Memory-Funktion und 4-Wege-Lordosenstütze

4 **810 –** Burmester® Surround-Soundsystem

* Nur für den GLB 35.

Vorübergehend kann es aufgrund von Lieferengpässen von Fahrzeugkomponenten (insbesondere Halbleitern) zu eingeschränkten Verfügbarkeiten kommen. Fortlaufend aktualisierte Informationen erhalten Sie auf unserer Homepage sowie bei Ihrem Mercedes-Benz Händler.

Night-Paket mit Progressive Line.

1 Kühlerverkleidung mit Doppellamelle schwarz glänzend lackiert und Chromeinleger

2 Aussenspiegelgehäuse schwarz lackiert

3 Design-Unterfahrschutz schwarz glänzend auf Front- und Heckschürze

4 **720 –** Dachreling schwarz

5 **R38 –** Leichtmetallräder 45,7 cm (18") im 5-Doppelspeichen-Design

Vorübergehend kann es aufgrund von Lieferengpässen von Fahrzeugkomponenten (insbesondere Halbleitern) zu eingeschränkten Verfügbarkeiten kommen. Fortlaufend aktualisierte Informationen erhalten Sie auf unserer Homepage sowie bei Ihrem Mercedes-Benz Händler.

Night-Paket mit AMG Line.

1

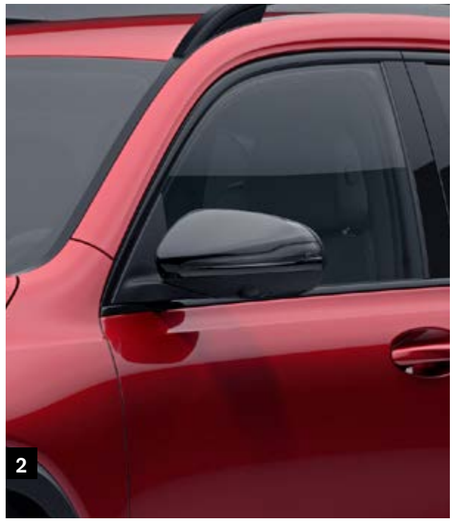
2

3

4

1 Diamantgrill mit verchromten Pins, schwarz lackierte Lamelle mit Chromeinleger sowie AMG spezifische Frontschürze mit Splitter in Schwarz glänzend

2 Aussenspiegelgehäuse schwarz lackiert

3 Dachreling in Mattschwarz

4 **RVW** – AMG Leichtmetallräder 50,8 cm (20") im Vielspeichen-Design

Vorübergehend kann es aufgrund von Lieferengpässen von Fahrzeugkomponenten (insbesondere Halbleitern) zu eingeschränkten Verfügbarkeiten kommen. Fortlaufend aktualisierte Informationen erhalten Sie auf unserer Homepage sowie bei Ihrem Mercedes-Benz Händler.

AMG Night-Paket

für den Mercedes-AMG GLB 35 4MATIC.

1 AMG Seitenschweller mit Einleger in Hochglanzschwarz sowie Bordkantenzierstab und Fensterlinie in Hochglanzschwarz

2 Frontsplitter und Zierelemente an den Lamellen der äusseren Kühllufteinlässe in Schwarz glänzend

3 Aussenspiegelgehäuse in Hochglanzschwarz

4 Endrohrblenden in Chrom schwarz

Vorübergehend kann es aufgrund von Lieferengpässen von Fahrzeugkomponenten (insbesondere Halbleitern) zu eingeschränkten Verfügbarkeiten kommen. Fortlaufend aktualisierte Informationen erhalten Sie auf unserer Homepage sowie bei Ihrem Mercedes-Benz Händler.

AMG Night-Paket II

für den Mercedes-AMG GLB 35 4MATIC.

1

2

1 AMG Kühlergrilllamellen schwarz verchromt

2 Typenbezeichnung in Hochglanzschwarz auf dem Kofferraumdeckel und den Kotflügeln

Vorübergehend kann es aufgrund von Lieferengpässen von Fahrzeugkomponenten (insbesondere Halbleitern) zu eingeschränkten Verfügbarkeiten kommen. Fortlaufend aktualisierte Informationen erhalten Sie auf unserer Homepage sowie bei Ihrem Mercedes-Benz Händler.

Lackierungen.

149U – Polarweiss – **optional (CHF 0.–)**

696U – Schwarz – **optional (CHF 400.–)**

144U – Digitalweiss – **optional (CHF 1000.–)**

191U – Kosmosschwarz – **optional (CHF 1000.–)**

787U – Mountaingrau – **optional (CHF 1000.–)**

813U – Galaxieblau – **optional (CHF 1000.–)**

667U – Denimblau – **optional (CHF 1000.–)**

775U – Iridiumsilber – **optional (CHF 1000.–)**

817U – Roségold – **optional (CHF 1000.–)**

993U – manufaktur patagonienrot – **optional (CHF 1500.–)**

Preis inkl. MwSt.

Vorübergehend kann es aufgrund von Lieferengpässen von Fahrzeugkomponenten (insbesondere Halbleitern) zu eingeschränkten Verfügbarkeiten kommen. Fortlaufend aktualisierte Informationen erhalten Sie auf unserer Homepage sowie bei Ihrem Mercedes-Benz Händler.

Ausstattungslinien und Pakete.

CODE	AUSSTATTUNG	**Preis in CHF** inkl. MwSt.	GLB 180 d	GLB 200 d	GLB 200 d 4MATIC	GLB 220 d	GLB 220 d 4MATIC	GLB 180	GLB 200	GLB 200 4MATIC	GLB 250	GLB 250 4MATIC	AMG GLB 35 4MATIC
PYD	**Style Line** Umfang: Style Line (P27), Leichtmetallräder 43,2 cm (17") im 5-Doppelspeichen-Design (44R), LED High Performance-Scheinwerfer (632), EASY-PACK Heckklappe (890) und Fondsitze längs verstellbar (567)	**2550.–**	●	●	**S**	**S**	**S**	●	●	**S**	**S**	**S**	**S**
PYF	**Progressive Line** Umfang: Progressive Line (P59), Leichtmetallräder 45,7 cm (18") im 5-Speichen-Design (52R), LED High Performance-Scheinwerfer (632), Klimatisierungsautomatik THERMOTRONIC (581), EASY-PACK Heckklappe (890) und Fondsitze längs verstellbar (567)	**4300.–** **1750.–**	● –	● –	– ●	– ●	– ●	● –	● –	– ●	– ●	– ●	– –
PYH	**AMG Line** Umfang: AMG Line (950), AMG Leichtmetallräder 48,3 cm (19") im 5-Doppelspeichen-Design (RTF), Multifunktions-Sportlenkrad in Leder Nappa (L5C), LED High Performance-Scheinwerfer (632), Klimatisierungsautomatik THERMOTRONIC (581), EASY-PACK Heckklappe (890), Fondsitze längs verstellbar (567), getönte Wärmeschutzverglasung (840), Sport-Bremsanlage (U28)	**7100.–** **4350.–**	● –	● –	– ●	– ●	– ●	● –	● –	– ●	– ●	– ●	– –
PYM	**Advantage-Paket.** Umfang: Festplattennavigation (365), Media Display (859), Park-Paket mit Rückfahrkamera (P44), Spiegel-Paket (P49)	**2300.–**	●	●	●	●	●	●	●	●	●	●	**S**
PYN	**Premium-Paket** Umfang: Advantage-Paket (PYM), volldigitales Instrumenten-Display (458), Sitzheizung für Fahrer und Beifahrer (873), Soundsystem Advanced (853), Ambientebeleuchtung (877), beleuchtete Einstiegsleisten mit Mercedes-Benz Schriftzug und Wechselcover (U45) und KEYLESS-GO Komfort-Paket (P17)	**4000.–** **1550.–**	● –	● –	● –	● –	● –	● –	● –	● –	● –	● –	– ●

● Gegen Aufpreis erhältlich ○ Ohne Aufpreis erhältlich **S** Serienausstattung – Nicht verfügbar

Vorübergehend kann es aufgrund von Lieferengpässen von Fahrzeugkomponenten (insbesondere Halbleitern) zu eingeschränkten Verfügbarkeiten kommen. Fortlaufend aktualisierte Informationen erhalten Sie auf unserer Homepage sowie bei Ihrem Mercedes-Benz Händler.

Ausstattungslinien und Pakete.

CODE	AUSSTATTUNG	**Preis in CHF** inkl. MwSt.	GLB 180 d	GLB 200 d	GLB 200 d 4MATIC	GLB 220 d	GLB 220 d 4MATIC	GLB 180	GLB 200	GLB 200 4MATIC	GLB 250	GLB 250 4MATIC	AMG GLB 35 4MATIC
PYO	**Premium-Plus-Paket.**	**6000.–**	●	●	●	●	●	●	●	●	●	●	–
	Umfang: Premium-Paket (PYN), Panorama-Schiebedach (413), MULTIBEAM LED und adaptiver Fernlicht-Assistent Plus (642 + 628), Fahrer- und Beifahrersitz elektrisch einstellbar mit Memory-Funktion und 4-Wege-Lordosenstütze (275 + 242 + U22)												
	Umfang: Premium-Paket (PYN), Panorama-Schiebedach (413), MULTIBEAM LED und adaptiver Fernlicht-Assistent Plus (642 + 628), Fahrer- und Beifahrersitz elektrisch einstellbar mit Memory-Funktion und 4-Wege-Lordosenstütze (275 + 242 + U22) und Burmester® Surround-Soundsystem	**4400.–**	–	–	–	–	–	–	–	–	–	–	●
P55	**Night-Paket**	**606.–**	●	●	●	●	●	●	●	●	●	●	–
	Kompatibel mit PYH	**168.–**	●	●	●	●	●	●	●	●	●	●	–
	Inklusive: Türverkleidungen in Schwarz mit Einlegern in Trittbrettoptik schwarz glänzend lackiert, Aussenspiegelgehäuse schwarz lackiert, Bordkanten- und Fensterlinienzierstäbe schwarz glänzend und Dachreling schwarz												
	Zusätzlicher Inhalt mit Progressive Line (PYF): Getönte Wärmeschutzverglasung (840) ab der B-Säule, Leichtmetallräder 45,7 cm (18") im 5-Doppelspeichen-Design (R38), schwarz/glanzgedreht, Kühlergrill mit Doppellamelle schwarz glänzend und Chromeinleger und Design-Unterfahrschutz in Hochglanzchrom vorne und hinten												
	Zusätzlicher Inhalt mit AMG Line (PYH): AMG Leichtmetallräder 48,3 cm (19") im 5-Doppelspeichen-Design (RTG) und optimiertem aerodynamischem Profil, in Hochglanzschwarz/glanzgedreht, Diamantgrill mit verchromten Pins, schwarz lackierte Lamelle mit Chromeinleger sowie AMG spezifische Frontschürze mit Frontsplitter in Hochglanzschwarz und AMG Heckschürze mit Zierelement in Hochglanzschwarz												

● Gegen Aufpreis erhältlich ○ Ohne Aufpreis erhältlich **S** Serienausstattung – Nicht verfügbar

Vorübergehend kann es aufgrund von Lieferengpässen von Fahrzeugkomponenten (insbesondere Halbleitern) zu eingeschränkten Verfügbarkeiten kommen. Fortlaufend aktualisierte Informationen erhalten Sie auf unserer Homepage sowie bei Ihrem Mercedes-Benz Händler.

Ausstattungslinien und Pakete.

CODE	AUSSTATTUNG	**Preis in CHF** inkl. MwSt.	GLB 180 d	GLB 200 d	GLB 200 d 4MATIC	GLB 220 d	GLB 220 d 4MATIC	GLB 180	GLB 200	GLB 200 4MATIC	GLB 250	GLB 250 4MATIC	AMG GLB 35 4MATIC
P60	**AMG Night-Paket** Inklusive: Frontsplitter und Zierelemente an den Lamellen der äusseren Kühllufteinlässe in Schwarz glänzend, AMG Seitenschweller mit Einleger in Hochglanzschwarz, Bordkantenzierstab und Fensterlinie in Hochglanzschwarz, Aussenspiegelgehäuse in Hochglanzschwarz und Endrohrblenden in Chrom schwarz	**606.–**	–	–	–	–	–	–	–	–	–	–	●
PAZ	**AMG Night-Paket** Inklusive: AMG spezifischer Kühlergrill, dunkel lackiert (5U6) und Typenbezeichnung in Hochglanzschwarz auf dem Kofferraumdeckel und den Kotflügeln (7U8) Nur mit P60	**539.–**	–	–	–	–	–	–	–	–	–	–	●

● Gegen Aufpreis erhältlich ○ Ohne Aufpreis erhältlich **S** Serienausstattung – Nicht verfügbar

Vorübergehend kann es aufgrund von Lieferengpässen von Fahrzeugkomponenten (insbesondere Halbleitern) zu eingeschränkten Verfügbarkeiten kommen. Fortlaufend aktualisierte Informationen erhalten Sie auf unserer Homepage sowie bei Ihrem Mercedes-Benz Händler.

Interieur.

CODE	AUSSTATTUNG	**Preis in CHF** inkl. MwSt.	GLB 180 d	GLB 200 d	GLB 200 d 4MATIC	GLB 220 d	GLB 220 d 4MATIC	GLB 180	GLB 200	GLB 200 4MATIC	GLB 250	GLB 250 4MATIC	AMG GLB 35 4MATIC
H15	**Zierelemente Holz Linde schwarz offenporig**	**350.–**	●	●	●	●	●	●	●	●	●	●	●
H23	**Zierelemente Holz Walnuss braun offenporig** Nur mit [211A/214A] + P34	**350.–**	●	●	●	●	●	●	●	●	●	●	●
H59	**Zierelemente mit Carbonschliff** Nur mit [301A/428]	**0.–**	**S**	**S**	–	–	–	**S**	**S**	–	–	–	–
H60	**Zierelemente Spiraloptik** Nur mit PYF	**0.–**	○	○	○	○	○	○	○	○	○	○	–
H61	**Zierelemente Ellipsenoptik** Nur mit PYD	**0.–**	○	○	**S**	**S**	**S**	○	○	**S**	**S**	**S**	–
H62	**Zierelemente mit Carbonstruktur** Nur mit PYH oder AMG Modellen	**0.–**	○	○	○	○	○	○	○	○	○	○	**S**
P39	**Leder-Paket AMG** Inklusive 257A [258A] Nur mit 950	**1347.–**	●	●	●	●	●	●	●	●	●	●	●
257A	**Leder klassisch rot/schwarz** Nur verfügbar mit (P39)	**0.–**	○	○	○	○	○	○	○	○	○	○	○
258A	**Leder titangrau pearl/schwarz** Nur verfügbar mit (P39)	**135.–**	●	●	●	●	●	●	●	●	●	●	●

● Gegen Aufpreis erhältlich ○ Ohne Aufpreis erhältlich **S** Serienausstattung – Nicht verfügbar

Vorübergehend kann es aufgrund von Lieferengpässen von Fahrzeugkomponenten (insbesondere Halbleitern) zu eingeschränkten Verfügbarkeiten kommen. Fortlaufend aktualisierte Informationen erhalten Sie auf unserer Homepage sowie bei Ihrem Mercedes-Benz Händler.

Interieur.

CODE	AUSSTATTUNG	**Preis in CHF** inkl. MwSt.	GLB 180 d	GLB 200 d	GLB 200 d 4MATIC	GLB 220 d	GLB 220 d 4MATIC	GLB 180	GLB 200	GLB 200 4MATIC	GLB 250	GLB 250 4MATIC	AMG GLB 35 4MATIC
P34	**Lederpaket**	**1872.–**	●	●	●	●	●	●	●	●	●	●	–
	Inklusive 201A [205A/211A/214A]	**1347.–**	–	–	–	–	–	–	–	–	–	–	●
	In Verbindung mit 950	**1347.–**	●	●	●	●	●	●	●	●	●	●	–
201A	**Leder schwarz**	**0.–**	○	○	○	○	○	○	○	○	○	○	–
	Nur verfügbar mit (P34) und PYF												
205A	**Leder macchiatobeige/schwarz**	**135.–**	●	●	●	●	●	●	●	●	●	●	–
	Nur verfügbar mit (P34) und PYF												
211A	**Leder schwarz**	**0.–**	○	○	○	○	○	○	○	○	○	○	○
	Nur verfügbar mit (P34) und PYF/PYH												
	Nur kompatibel mit 7U4 (Sportsitze)												
214A	**Leder Rough/Leder bahiabraun/schwarz**	**135.–**	●	●	●	●	●	●	●	●	●	●	●
	Nur verfügbar mit (P34) und PYF/PYH												
	Nur kompatibel mit 7U4 (Sportsitze)												
159A	**Ledernachbildung ARTICO nevagrau/schwarz**	**135.–**	●	●	●	●	●	●	●	●	●	●	●
	Nur kompatibel mit PYH oder AMG Modellen												
301A	**Ledernachbildung ARTICO/Stoff schwarz**	**0.–**	○	○	○	○	○	○	○	○	○	○	–
	Nur kompatibel mit 7U1 + H59												
311A	**Ledernachbildung ARTICO/Stoff schwarz**	**0.–**	○	○	○	○	○	○	○	○	○	○	–
	Nur kompatibel mit PYD												

● Gegen Aufpreis erhältlich ○ Ohne Aufpreis erhältlich **S** Serienausstattung – Nicht verfügbar

Vorübergehend kann es aufgrund von Lieferengpässen von Fahrzeugkomponenten (insbesondere Halbleitern) zu eingeschränkten Verfügbarkeiten kommen. Fortlaufend aktualisierte Informationen erhalten Sie auf unserer Homepage sowie bei Ihrem Mercedes-Benz Händler.

Interieur.

CODE	AUSSTATTUNG	**Preis in CHF** inkl. MwSt.	GLB 180 d	GLB 200 d	GLB 200 d 4MATIC	GLB 220 d	GLB 220 d 4MATIC	GLB 180	GLB 200	GLB 200 4MATIC	GLB 250	GLB 250 4MATIC	AMG GLB 35 4MATIC
379A	**Ledernachbildung ARTICO/Stoff indigoblau/nevagrau** Nur kompatibel mit PYD	**135.–**	●	●	●	●	●	●	●	●	●	●	–
101A	**Ledernachbildung ARTICO schwarz** Nur kompatibel mit PYD oder PYF	**195.–**	●	●	●	●	●	●	●	●	●	●	–
105A	**Ledernachbildung ARTICO macchiatobeige/schwarz** Nur kompatibel mit PYF	**330.–**	●	●	●	●	●	●	●	●	●	●	–
321A	**Ledernachbildung ARTICO/Stoff schwarz** Nur kompatibel mit PYF	**0.–**	○	○	○	○	○	○	○	○	○	○	–
325A	**Ledernachbildung ARTICO/Stoff macchiatobeige/schwarz** Nur kompatibel mit PYF	**135.–**	●	●	●	●	●	●	●	●	●	●	–
381A	**Ledernachbildung ARTICO/Stoff schwarz/bahiabraun** Nur kompatibel mit PYF	**135.–**	●	●	●	●	●	●	●	●	●	●	–
651A	**Ledernachbildung ARTICO/Mikrofaser DINAMICA schwarz** Nur kompatibel mit PYH oder AMG Modellen	**0.–**	○	○	○	○	○	○	○	○	○	○	**S**

● Gegen Aufpreis erhältlich ○ Ohne Aufpreis erhältlich **S** Serienausstattung – Nicht verfügbar

Vorübergehend kann es aufgrund von Lieferengpässen von Fahrzeugkomponenten (insbesondere Halbleitern) zu eingeschränkten Verfügbarkeiten kommen. Fortlaufend aktualisierte Informationen erhalten Sie auf unserer Homepage sowie bei Ihrem Mercedes-Benz Händler.

Räder.

CODE	AUSSTATTUNG	**Preis in CHF** inkl. MwSt.	GLB 180 d	GLB 200 d	GLB 200 d 4MATIC	GLB 220 d	GLB 220 d 4MATIC	GLB 180	GLB 200	GLB 200 4MATIC	GLB 250	GLB 250 4MATIC	AMG GLB 35 4MATIC
R43	**Leichtmetallräder 43,2 cm (17") im 10-Speichen-Design** Nicht kompatibel mit 847	**0.-**	**S**	**S**	**–**	**–**	**–**	**S**	**S**	**–**	**–**	**–**	**–**
44R	**Leichtmetallräder 43,2 cm (17") im 5-Doppelspeichen-Design** Nur kompatibel mit PYD Nicht kompatibel mit 847	**0.-**	○	○	**S**	**S**	**S**	○	○	**S**	**S**	**S**	**–**
72R	**Leichtmetallräder 43,2 cm (17") im 10-Speichen-Design** Nur kompatibel mit PYD Nicht kompatibel mit 847	**0.-**	○	○	○	○	○	○	○	○	○	○	**–**
97R	**Leichtmetallräder 43,2 cm (18") im 5-Doppelspeichen-Design** Nur kompatibel mit PYD	**539.-**	●	●	●	●	●	●	●	●	●	●	**–**
52R	**Leichtmetallräder 43,2 cm (18") im 5-Speichen-Design** Nur kompatibel mit PYF	**0.-**	○	○	○	○	○	○	○	○	○	○	**–**
R58	**Leichtmetallräder 43,2 cm (19") im 10-Speichen-Design** Nur kompatibel mit PYF	**606.-**	●	●	●	●	●	●	●	●	●	●	**–**
R38	**Leichtmetallräder 43,2 cm (18") im 5-Doppelspeichen-Design** Nur kompatibel mit PYF + P55	**0.-**	○	○	○	○	○	○	○	○	○	○	**–**
RTF	**AMG Leichtmetallräder 48,3 cm (19") im 5-Doppelspeichen-Design** Nur kompatibel mit PYH	**0.-**	○	○	○	○	○	○	○	○	○	○	**–**
27R	**Leichtmetallräder 43,2cm (19") im 5-Doppelspeichen-Design** Nur kompatibel mit PYF	**606.-**	●	●	●	●	●	●	●	●	●	●	**–**

● Gegen Aufpreis erhältlich ○ Ohne Aufpreis erhältlich **S** Serienausstattung **–** Nicht verfügbar

Vorübergehend kann es aufgrund von Lieferengpässen von Fahrzeugkomponenten (insbesondere Halbleitern) zu eingeschränkten Verfügbarkeiten kommen. Fortlaufend aktualisierte Informationen erhalten Sie auf unserer Homepage sowie bei Ihrem Mercedes-Benz Händler.

Räder.

CODE	AUSSTATTUNG	**Preis in CHF** inkl. MwSt.	GLB 180 d	GLB 200 d	GLB 200 d 4MATIC	GLB 220 d	GLB 220 d 4MATIC	GLB 180	GLB 200	GLB 200 4MATIC	GLB 250	GLB 250 4MATIC	AMG GLB 35 4MATIC
RVW	**AMG Leichtmetallräder 50,8 cm (20") im Vielspeichen-Design** Nur kompatibel mit PYH	**1280.–**	●	●	●	●	●	●	●	●	●	●	–
RTG	**AMG Leichtmetallräder 48,3 cm (19") im 5-Doppelspeichen-Design** Nur kompatibel mit PYH + P55	**0.–**	○	○	○	○	○	○	○	○	○	○	–
RTH	**AMG Leichtmetallräder 48,3 cm (19") im 5-Doppelspeichen-Design**	**0.–**	–	–	–	–	–	–	–	–	–	–	**S**
RVY	**AMG Leichtmetallräder 48,3 cm (19") im 10-Speichen-Design**	**269.–**	–	–	–	–	–	–	–	–	–	–	●
RVZ	**AMG Leichtmetallräder 48,3 cm (19") im 10-Speichen-Design, schwarz**	**741.–**	–	–	–	–	–	–	–	–	–	–	●
RRT	**AMG Leichtmetallräder 48,3 cm (20") im 5-Doppelspeichen-Design**	**1077.–**	–	–	–	–	–	–	–	–	–	–	●
RRU	**AMG Leichtmetallräder 50,8 cm (20") im 5-Doppelspeichen-Design, schwarz**	**1549.–**	–	–	–	–	–	–	–	–	–	–	●
RWX	**AMG Leichtmetallräder 53,3 cm (21") im Vielspeichen-Design**	**1886.–**	–	–	–	–	–	–	–	–	–	–	●
RWY	**AMG Leichtmetallräder 53,3 cm (21") im Vielspeichen-Design, schwarz**	**2357.–**	–	–	–	–	–	–	–	–	–	–	●
R01	**Sommerreifen**	**0.–**	○	○	○	○	○	○	○	○	○	○	○
R66	**Reifen mit Notlaufeigenschaften** Nur kompatibel mit [27R/52R/97R/R38/R58/RTF/RTG]	**296.–**	●	●	●	●	●	●	●	●	●	●	●

● Gegen Aufpreis erhältlich ○ Ohne Aufpreis erhältlich **S** Serienausstattung – Nicht verfügbar

Vorübergehend kann es aufgrund von Lieferengpässen von Fahrzeugkomponenten (insbesondere Halbleitern) zu eingeschränkten Verfügbarkeiten kommen. Fortlaufend aktualisierte Informationen erhalten Sie auf unserer Homepage sowie bei Ihrem Mercedes-Benz Händler.

Sonderausstattung.

CODE	AUSSTATTUNG	**Preis in CHF** inkl. MwSt.	GLB 180 d	GLB 200 d	GLB 200 d 4MATIC	GLB 220 d	GLB 220 d 4MATIC	GLB 180	GLB 200	GLB 200 4MATIC	GLB 250	GLB 250 4MATIC	AMG GLB 35 4MATIC
U70	**Bremssättel rot lackiert**	**431.–**	–	–	–	–	–	–	–	–	–	–	●
L6K	**AMG Performance Lenkrad in Leder Nappa/Mikrofaser DINAMICA**	**660.–**	–	–	–	–	–	–	–	–	–	–	●
B68	**Fahrzeugschlüssel in Weiss glänzend mit Gehäuse in Hochglanzchrom**	**135.–**	●	●	●	●	●	●	●	●	●	●	●
	Nur kompatibel mit 890												
P17	**KEYLESS-GO Komfort-Paket**	**0.–**	○	○	○	○	○	○	○	○	○	○	○
	Nur kompatibel mit PYN/PYO												
	Inklusive 871 + 889 + 890												
413	**Panorama-Schiebedach**	**1576.–**	●	●	●	●	●	●	●	●	●	●	●
	In Kombination mit PYO	0.–	○	○	○	○	○	○	○	○	○	○	○
586	**Umfeldbeleuchtung mit Projektion des Markenlogos**	**148.–**	●	●	●	●	●	●	●	●	●	●	●

● Gegen Aufpreis erhältlich ○ Ohne Aufpreis erhältlich **S** Serienausstattung – Nicht verfügbar

Vorübergehend kann es aufgrund von Lieferengpässen von Fahrzeugkomponenten (insbesondere Halbleitern) zu eingeschränkten Verfügbarkeiten kommen. Fortlaufend aktualisierte Informationen erhalten Sie auf unserer Homepage sowie bei Ihrem Mercedes-Benz Händler.

Sonderausstattung.

CODE	AUSSTATTUNG	**Preis in CHF** inkl. MwSt.	GLB 180 d	GLB 200 d	GLB 200 d 4MATIC	GLB 220 d	GLB 220 d 4MATIC	GLB 180	GLB 200	GLB 200 4MATIC	GLB 250	GLB 250 4MATIC	AMG GLB 35 4MATIC
632	**LED High Performance-Scheinwerfer**	**1118.–**	●	●	S	S	S	●	●	S	S	S	S
	In Kombination mit PYD/PYF/PYH	0.–	○	○	○	○	○	○	○	○	○	○	–
642	**MULTIBEAM LED**	**566.–**	●	●	●	●	●	●	●	●	●	●	●
	Nur kompatibel mit PYD/PYF/PYH												
	In Kombination mit PYO	0.–	○	○	○	○	○	○	○	○	○	○	○
U37	**Nebelscheinwerfer**	**249.–**	●	●	●	●	●	●	●	●	●	●	–
	Nicht kompatibel mit PYH												
550	**Anhängevorrichtung und ESP® mit Antriebsschlupfregelung**	**1077.–**	●	●	●	●	●	●	●	●	●	●	●
554	**Vorrüstung für Anhängerkupplung**	**215.–**	●	●	●	●	●	●	●	●	●	●	●
	Nur kompatibel mit 668												
P54	**URBAN GUARD Fahrzeugschutz**	**593.–**	●	●	●	●	●	●	●	●	●	●	●
	Inklusive 551 + 882												
P82	**URBAN GUARD Fahrzeugschutz Plus**	**727.–**	●	●	●	●	●	●	●	●	●	●	●
	Inklusive 551 + 882												
840	**Getönte Wärmeschutzverglasung**	**404.–**	●	●	●	●	●	●	●	●	●	●	–
		0.–	–	–	–	–	–	–	–	–	–	–	S
	In Verbindung mit P55	0.–	○	○	○	○	○	○	○	○	○	○	–
	In Kombination mit PYH	0.–	○	○	○	○	○	○	○	○	○	○	–
875	**Scheibenwaschanlage beheizt**	**155.–**	●	●	●	●	●	●	●	●	●	●	●

● Gegen Aufpreis erhältlich ○ Ohne Aufpreis erhältlich **S** Serienausstattung – Nicht verfügbar

Vorübergehend kann es aufgrund von Lieferengpässen von Fahrzeugkomponenten (insbesondere Halbleitern) zu eingeschränkten Verfügbarkeiten kommen. Fortlaufend aktualisierte Informationen erhalten Sie auf unserer Homepage sowie bei Ihrem Mercedes-Benz Händler.

Sonderausstattung.

CODE	AUSSTATTUNG	**Preis in CHF** inkl. MwSt.	GLB 180 d	GLB 200 d	GLB 200 d 4MATIC	GLB 220 d	GLB 220 d 4MATIC	GLB 180	GLB 200	GLB 200 4MATIC	GLB 250	GLB 250 4MATIC	AMG GLB 35 4MATIC
P49	**Spiegel-Paket**	**566.–**	●	●	●	●	●	●	●	●	●	●	**S**
	Inklusive 249 + 500												
	In Kombination mit PYM/PYN/PYO	0.–	○	○	○	○	○	○	○	○	○	○	**S**
859	**Media-Display**												
	In Kombination mit PBP	0.–	○	○	○	○	○	○	○	○	○	○	**S**
	In Kombination mit PYM/PYN/PYO	0.–	○	○	○	○	○	○	○	○	○	○	**S**
365	**Festplattennavigation**	**741.–**	●	●	●	●	●	●	●	●	●	●	**S**
	In Kombination mit PBF	0.–	○	○	○	○	○	○	○	○	○	○	**–**
	In Kombination mit PYM/PYN/PYO	0.–	○	○	○	○	○	○	○	○	○	○	**S**
PBF	**Konnektivitäts-Paket Navigation**												
	Inklusive 01U + 365												
	In Kombination mit PYM/PYN/PYO	135.–	●	●	●	●	●	●	●	●	●	●	●
PAU	**MBUX Innovations-Paket**	**1549.–**	●	●	●	●	●	●	●	●	●	●	●
	Nur verfügbar mit PYM/PYN/PYO												
	Inklusive 463 + 77B												

● Gegen Aufpreis erhältlich ○ Ohne Aufpreis erhältlich **S** Serienausstattung **–** Nicht verfügbar

Vorübergehend kann es aufgrund von Lieferengpässen von Fahrzeugkomponenten (insbesondere Halbleitern) zu eingeschränkten Verfügbarkeiten kommen. Fortlaufend aktualisierte Informationen erhalten Sie auf unserer Homepage sowie bei Ihrem Mercedes-Benz Händler.

Sonderausstattung.

CODE	AUSSTATTUNG	**Preis in CHF** inkl. MwSt.	GLB 180 d	GLB 200 d	GLB 200 d 4MATIC	GLB 220 d	GLB 220 d 4MATIC	GLB 180	GLB 200	GLB 200 4MATIC	GLB 250	GLB 250 4MATIC	AMG GLB 35 4MATIC
810	**Burmester® Surround-Soundsystem**	**559.–**	●	●	●	●	●	●	●	●	●	●	–
	In Kombination mit PYN/ PYO												
	In Kombination mit PBP	559.–	●	●	●	●	●	●	●	●	●	●	●
	In Kombination mit PYN	559.–	–	–	–	–	–	–	–	–	–	–	●
	In Kombination mit PYO	0.–	–	–	–	–	–	–	–	–	–	–	○
853	**Soundsystem Advanced**	**0.–**	○	○	○	○	○	○	○	○	○	○	–
	In Kombination mit PYN/ PYO												
	In Kombination mit PYN	0.–	–	–	–	–	–	–	–	–	–	–	○
14U	**Smartphone-Integration**	**404.–**	●	●	●	●	●	●	●	●	●	●	●
	Inklusive Vorrüstung für Apple CarPlay™ und Android Auto												
897	**Kabelloses Ladesystem für mobile Geräte vorne**	**269.–**	●	●	●	●	●	●	●	●	●	●	●
228	**Standheizung**	**1482.–**	●	●	●	●	●	●	●	●	●	●	●
443	**Lenkradheizung**	**215.–**	●	●	●	●	●	●	●	●	●	●	–
	Nur kompatibel mit 428 + L3B												
581	**Klimatisierungsautomatik THERMOTRONIC**	**0.–**	–	–	–	–	–	–	–	–	–	–	**S**
	In Kombination mit PYF/ PYH	0.–	○	○	○	○	○	○	○	○	○	○	–
890	**EASY-PACK Heckklappe**	**0.–**	○	○	○	○	○	○	○	○	○	○	–
	In Kombination mit PYD/PYF/PYH												

● Gegen Aufpreis erhältlich ○ Ohne Aufpreis erhältlich **S** Serienausstattung – Nicht verfügbar

Vorübergehend kann es aufgrund von Lieferengpässen von Fahrzeugkomponenten (insbesondere Halbleitern) zu eingeschränkten Verfügbarkeiten kommen. Fortlaufend aktualisierte Informationen erhalten Sie auf unserer Homepage sowie bei Ihrem Mercedes-Benz Händler.

Sonderausstattung.

CODE	AUSSTATTUNG	**Preis in CHF** inkl. MwSt.	GLB 180 d	GLB 200 d	GLB 200 d 4MATIC	GLB 220 d	GLB 220 d 4MATIC	GLB 180	GLB 200	GLB 200 4MATIC	GLB 250	GLB 250 4MATIC	AMG GLB 35 4MATIC
U40	**Trennnetz**	**202.–**	●	●	●	●	●	●	●	●	●	●	●
PBP	**ENERGIZING Paket**	**135.–**	●	●	●	●	●	●	●	●	●	●	●
	In Kombination mit PYN/ PYO												
	Inklusive 355 + 549 + 853 [810] + 859 + 873 [401] + 877												
U26	**AMG Fussmatten**	**0.–**	○	○	○	○	○	○	○	○	○	○	**S**
	Nur verfügbar mit PYH												
U45	**AMG Einstiegsleisten mit AMG Schriftzug und Wechselcover**	**0.–**	–	–	–	–	–	–	–	–	–	–	○
	Nur kompatibel mit PYN/PYO												
U45	**Beleuchtete Einstiegsleisten mit Mercedes-Benz Schriftzug und Wechselcover**	**0.–**	○	○	○	○	○	○	○	○	○	○	–
	Nur kompatibel mit PYN/PYO												
256	**AMG TRACK PACE**	**337.–**	–	–	–	–	–	–	–	–	–	–	●
458	**Volldigitales Instrumenten-Display**	**606.–**	●	●	●	●	●	●	●	●	●	●	●
	In Kombination mit PYN/ PYO	0.–	○	○	○	○	○	○	○	○	○	○	○
463	**Head-up-Display**	**1333.–**	●	●	●	●	●	●	●	●	●	●	●
	Nur kompatibel mit PYM/PYN/PYO												
	In Kombination mit PAU	0.–	○	○	○	○	○	○	○	○	○	○	○
U19	**MBUX Augmented Reality für Navigation**	**525.–**	●	●	●	●	●	●	●	●	●	●	●
	Nur kompatibel mit PYM/PYN/PYO												

● Gegen Aufpreis erhältlich ○ Ohne Aufpreis erhältlich **S** Serienausstattung – Nicht verfügbar

Vorübergehend kann es aufgrund von Lieferengpässen von Fahrzeugkomponenten (insbesondere Halbleitern) zu eingeschränkten Verfügbarkeiten kommen. Fortlaufend aktualisierte Informationen erhalten Sie auf unserer Homepage sowie bei Ihrem Mercedes-Benz Händler.

Sonderausstattung.

CODE	AUSSTATTUNG	**Preis in CHF** inkl. MwSt.	GLB 180 d	GLB 200 d	GLB 200 d 4MATIC	GLB 220 d	GLB 220 d 4MATIC	GLB 180	GLB 200	GLB 200 4MATIC	GLB 250	GLB 250 4MATIC	AMG GLB 35 4MATIC
877	**Ambientebeleuchtung**	**397.–**	●	●	●	●	●	●	●	●	●	●	●
	Nur kompatibel mit PYD/PYF/PYH												
	In Kombination mit PYN/ PYO	0.–	○	○	○	○	○	○	○	○	○	○	○
51U	**Innenhimmel Stoff schwarz**	**0.–**	○	○	○	○	○	○	○	○	○	○	**S**
55U	**Innenhimmel Stoff porzellan**	**0.–**	○	○	○	○	○	○	○	○	○	○	○
	Nur kompatibel mit [105A/205A/325A/428/P59]												
58U	**Innenhimmel Stoff kristallgrau**	**0.–**	○	○	○	○	○	○	○	○	○	○	○
	Nicht kompatibel mit [8105A/205A/325A/379A]												
7U1	**Vordersitze mechanisch verstellbar**	**0.–**	○	○	○	○	○	○	○	○	○	○	–
	Nur kompatibel mit 301A												
7U2	**Komfort-Sitze**	**0.–**	○	○	○	○	○	○	○	○	○	○	–
	Nur kompatibel mit PYD/PYF												
7U4	**Sportsitze**	**404.–**	●	●	●	●	●	●	●	●	●	●	–
	Nur kompatibel mit PYF/PYH	0.–	–	–	–	–	–	–	–	–	–	–	**S**
	Nur kompatibel mit [159A/211A/214A/257A/258A/651A]												
U12	**Fussmatten Velours**	**0.–**	○	○	○	○	○	○	○	○	○	○	–
242	**Vordersitz rechts elektrisch einstellbar mit Memory-Funktion**												
	Nur kompatibel mit 275 + U59 + U22												
	In Kombination mit PYO	0.–	○	○	○	○	○	○	○	○	○	○	○

● Gegen Aufpreis erhältlich ○ Ohne Aufpreis erhältlich **S** Serienausstattung – Nicht verfügbar

Vorübergehend kann es aufgrund von Lieferengpässen von Fahrzeugkomponenten (insbesondere Halbleitern) zu eingeschränkten Verfügbarkeiten kommen. Fortlaufend aktualisierte Informationen erhalten Sie auf unserer Homepage sowie bei Ihrem Mercedes-Benz Händler.

Sonderausstattung.

CODE	AUSSTATTUNG	**Preis in CHF** inkl. MwSt.	GLB 180 d	GLB 200 d	GLB 200 d 4MATIC	GLB 220 d	GLB 220 d 4MATIC	GLB 180	GLB 200	GLB 200 4MATIC	GLB 250	GLB 250 4MATIC	AMG GLB 35 4MATIC
275	**Fahrersitz elektrisch einstellbar mit Memory-Funktion**												
	Nur kompatibel mit U22 + U59												
	In Kombination mit PYO	0.–	○	○	○	○	○	○	○	○	○	○	○
401	**Sitzklimatisierung vorne**	**808.–**	–	–	–	–	–	–	–	–	–	–	●
	Nur kompatibel mit PYN/PYO												
	Nicht kompatibel mit 301A/311A/321A/325A/379A/381A/7U1/H59												
	Nicht kompatibel mit 651A/873												
409	**Multikontursitz-Paket**	**795.–**	●	●	●	●	●	●	●	●	●	●	–
	Nur kompatibel mit [101A/105A/201A/205A/428]												
873	**Sitzheizung Vordersitze**	**391.–**	●	●	●	●	●	●	●	●	●	●	●
	Nicht kompatibel mit 401												
	In Kombination mit PYN/ PYO	0.–	○	○	○	○	○	○	○	○	○	○	○
U22	**4-Wege-Lordosenstütze**	**283.–**	●	●	●	●	●	●	●	●	●	●	●
	Nur kompatibel mit PYD/PYF/PYH												
	In Kombination mit PYO	0.–	○	○	○	○	○	○	○	○	○	○	○

● Gegen Aufpreis erhältlich ○ Ohne Aufpreis erhältlich **S** Serienausstattung – Nicht verfügbar

Vorübergehend kann es aufgrund von Lieferengpässen von Fahrzeugkomponenten (insbesondere Halbleitern) zu eingeschränkten Verfügbarkeiten kommen. Fortlaufend aktualisierte Informationen erhalten Sie auf unserer Homepage sowie bei Ihrem Mercedes-Benz Händler.

Sonderausstattung.

CODE	AUSSTATTUNG	**Preis in CHF** inkl. MwSt.	GLB 180 d	GLB 200 d	GLB 200 d 4MATIC	GLB 220 d	GLB 220 d 4MATIC	GLB 180	GLB 200	GLB 200 4MATIC	GLB 250	GLB 250 4MATIC	AMG GLB 35 4MATIC
847	**Dritte Sitzreihe für zwei Personen**												
	Nicht kompatibel mit 214A/567												
		1010.–	–	–	–	–	–	–	–	–	–	–	●
	In Kombination mit PYD/PYF/PYH	1010.–	●	●	●	●	●	●	●	●	●	●	–
L3B	**Multifunktions-Sportlenkrad in Leder Nappa**	**0.–**	○	○	○	○	○	○	○	○	○	○	–
	Nur kompatibel mit 428 + 443												
L5C	**Multifunktions-Sportlenkrad in Leder Nappa**	**0.–**	○	○	○	○	○	○	○	○	○	○	○
	Nur kompatibel mit PYH												
U88	**AMG Lenkradtasten**	**471.–**	–	–	–	–	–	–	–	–	–	–	●
	In Verbindung mit L6G	0.–	–	–	–	–	–	–	–	–	–	–	○
842	**Beifahrersitz klappbar**	**202.–**	●	●	●	●	●	●	●	●	●	●	–
	Nur kompatibel mit PYD/PYF												
241	**Vordersitze elektrisch verstellbar**	**384.–**	●	●	●	●	●	●	●	●	●	●	●
	In Kombination mit PYO	0.–	○	○	○	○	○	○	○	○	○	○	○

● Gegen Aufpreis erhältlich ○ Ohne Aufpreis erhältlich **S** Serienausstattung – Nicht verfügbar

Vorübergehend kann es aufgrund von Lieferengpässen von Fahrzeugkomponenten (insbesondere Halbleitern) zu eingeschränkten Verfügbarkeiten kommen. Fortlaufend aktualisierte Informationen erhalten Sie auf unserer Homepage sowie bei Ihrem Mercedes-Benz Händler.

Sonderausstattung.

CODE	AUSSTATTUNG	**Preis in CHF** inkl. MwSt.	GLB 180 d	GLB 200 d	GLB 200 d 4MATIC	GLB 220 d	GLB 220 d 4MATIC	GLB 180	GLB 200	GLB 200 4MATIC	GLB 250	GLB 250 4MATIC	AMG GLB 35 4MATIC
551	**Einbruch- und Diebstahlwarnanlage**	**337.–**	●	●	●	●	●	●	●	●	●	●	●
	In Verbindung mit P54	0.–	○	○	○	○	○	○	○	○	○	○	○
	In Verbindung mit P82	0.–	○	○	○	○	○	○	○	○	○	○	○
77B	**MBUX Interieur-Assistent**	**404.–**	●	●	●	●	●	●	●	●	●	●	●
	Nur kompatibel mit PYM/PYN/PYO												
	In Kombination mit PAU	0.–	○	○	○	○	○	○	○	○	○	○	○
Y05	**manufaktur Sicherheitsgurte rot**	**0.–**	–	–	–	–	–	–	–	–	–	–	**S**
	Nur kompatibel mit 286 + 651A + 7U4 + U59												
70B	**Warnweste für den Fahrer**	**7.–**	●	●	●	●	●	●	●	●	●	●	●
71B	**Warnweste für Fahrer und Insassen**	**34.–**	●	●	●	●	●	●	●	●	●	●	●
	In Verbindung mit 847	47.–	●	●	●	●	●	●	●	●	●	●	●
293	**Sidebags im Fond**	**505.–**	●	●	●	●	●	●	●	●	●	●	●
	Nicht kompatibel mit 301A/7U1												

● Gegen Aufpreis erhältlich ○ Ohne Aufpreis erhältlich **S** Serienausstattung – Nicht verfügbar

Vorübergehend kann es aufgrund von Lieferengpässen von Fahrzeugkomponenten (insbesondere Halbleitern) zu eingeschränkten Verfügbarkeiten kommen. Fortlaufend aktualisierte Informationen erhalten Sie auf unserer Homepage sowie bei Ihrem Mercedes-Benz Händler.

Sonderausstattung.

CODE	AUSSTATTUNG	**Preis in CHF** inkl. MwSt.	GLB 180 d	GLB 200 d	GLB 200 d 4MATIC	GLB 220 d	GLB 220 d 4MATIC	GLB 180	GLB 200	GLB 200 4MATIC	GLB 250	GLB 250 4MATIC	AMG GLB 35 4MATIC
299	**PRE-SAFE® System***	**444.–**	●	●	●	●	●	●	●	●	●	●	●
	In Verbindung mit 23P	0.–	○	○	○	○	○	○	○	○	○	○	○
234	**Totwinkel-Assistent***	**606.–**	●	●	●	●	●	●	●	●	●	●	●
	Nicht kompatibel mit 233/23P/266/546/K33/K34												
	Nur kompatibel mit 243 + 273												
	In Verbindung mit 22P	0.–	○	○	○	○	○	○	○	○	○	○	○
239	**Aktiver Abstands-Assistent DISTRONIC***	**808.–**	●	●	●	●	●	●	●	●	●	●	●
	Nicht kompatibel mit 546/K33/K34												
	Nicht kompatibel mit PAD												
	Nur kompatibel mit 243												
23P	**Fahrassistenz-Paket***	**2074.–**	●	●	●	●	●	●	●	●	●	●	●
	Inklusive 233 + 299												
	Nicht kompatibel mit 234/243												
	Nur kompatibel mit 266 + 273												
513	**Verkehrszeichenerkennung**	**397.–**	●	●	●	●	●	●	●	●	●	●	●
	Nur kompatibel mit 23P												
235	**Aktiver Park-Assistent mit PARKTRONIC**	**0.–**	○	○	○	○	○	○	○	○	○	○	○
	Nur kompatibel mit PYM/PYN/PYO/P44/P47												
P44	**Park-Paket mit Rückfahrkamera**	**801.–**	●	●	●	●	●	●	●	●	●	●	**S**
	Inklusive 218 + 235												
	In Kombination mit PYM/PYN/PYO	0.–	○	○	○	○	○	○	○	○	○	○	**S**

*Unsere Fahrerassistenz- und Sicherheitssysteme sind Hilfsmittel und entbinden Sie nicht von Ihrer Verantwortung als Fahrer. Beachten Sie die Hinweise in der Betriebsanleitung und die dort beschriebenen Systemgrenzen.

● Gegen Aufpreis erhältlich ○ Ohne Aufpreis erhältlich **S** Serienausstattung — Nicht verfügbar

Vorübergehend kann es aufgrund von Lieferengpässen von Fahrzeugkomponenten (insbesondere Halbleitern) zu eingeschränkten Verfügbarkeiten kommen. Fortlaufend aktualisierte Informationen erhalten Sie auf unserer Homepage sowie bei Ihrem Mercedes-Benz Händler.

Sonderausstattung.

CODE	AUSSTATTUNG	**Preis in CHF** inkl. MwSt.	GLB 180 d	GLB 200 d	GLB 200 d 4MATIC	GLB 220 d	GLB 220 d 4MATIC	GLB 180	GLB 200	GLB 200 4MATIC	GLB 250	GLB 250 4MATIC	AMG GLB 35 4MATIC
P47	**Park-Paket mit 360°-Kamera** Nur kompatibel mit PYM/PYN/PYO Inklusive 235 + 501	**552.–**	●	●	●	●	●	●	●	●	●	●	●
916	**Kraftstofftank 60 l**	**0.–**	–	–	S	–	S	–	–	S	S	S	S
457	**Variabler Dämpfer**	**1333.–**	●	●	●	●	●	●	●	●	●	●	–
426	**8G-DCT**	**0.–**	S	S	S	S	S	–	–	S	S	S	–
429	**7G-DCT**	**0.–**	–	–	–	–	–	S	S	–	–	–	–
213	**Parameterlenkung** Nur kompatibel mit 457	**0.–**	○	○	○	○	○	○	○	○	○	○	S

● Gegen Aufpreis erhältlich ○ Ohne Aufpreis erhältlich **S** Serienausstattung – Nicht verfügbar

Vorübergehend kann es aufgrund von Lieferengpässen von Fahrzeugkomponenten (insbesondere Halbleitern) zu eingeschränkten Verfügbarkeiten kommen. Fortlaufend aktualisierte Informationen erhalten Sie auf unserer Homepage sowie bei Ihrem Mercedes-Benz Händler.

Electric intelligence

Mercedes *me* connect.

Vorübergehend kann es aufgrund von Lieferengpässen von Fahrzeugkomponenten (insbesondere Halbleitern) zu eingeschränkten Verfügbarkeiten kommen. Fortlaufend aktualisierte Informationen erhalten Sie auf unserer Homepage sowie bei Ihrem Mercedes-Benz Händler.

Mercedes *me* connect.

Remotedienste.*

Fahrzeugvorrüstung

Totale Kontrolle, jederzeit und überall: Mit der Mercedes *me*-App können Sie Remoteeinstellungen verändern und Informationen abfragen. So können Sie beispielsweise die gewünschte Innenraumtemperatur im Fahrzeug einstellen, Adressen an Ihr Navigationssystem schicken oder die Türen verriegeln.
Ab Aktivierung drei Jahre kostenlos – serienmässig

Vorrüstung zur Fahrzeugüberwachung

Stets an Ihrer Seite: Durch das Fahrzeug-Monitoring sind Sie jederzeit mit Ihrem Wagen verbunden und verfügen immer über alle benötigten Informationen – garantiert! Dank einer Spezialapp wissen Sie zu jedem Zeitpunkt, wo sich Ihr Fahrzeug befindet und können sogar festlegen, in welchem Gebiet es sich befinden darf. Auch über unerwünschte Fahrzeugbewegungen werden Sie sofort informiert.
Ab Aktivierung drei Jahre kostenlos – serienmässig

Vorrüstung für Carsharing (20U).

Vorrüstung für Carsharing

Es war noch nie so einfach, sein Auto mit Freunden und Familienmitgliedern zu teilen – egal wo Sie sind. Sie behalten die vollständige Kontrolle und entscheiden bequem über eine App, ob Sie der Verwendung zustimmen wollen. Das Auto wird über die App lokalisiert und entsperrt. Der Schlüssel, der im Auto hinterlegt ist, wird erst ab Mietbeginn aktiviert.
Ab Aktivierung drei Jahre kostenlos – serienmässig

* Für die Nutzung der aufgeführten Dienste ist eine Registrierung im Mercedes *me* Portal sowie die Zustimmung zu den Nutzungsbedingungen für die Mercedes *me* connect Dienste notwendig. Zusätzlich muss das jeweilige Fahrzeug mit dem Benutzerkonto verknüpft sein. Nach Ablauf der ursprünglichen Laufzeit können die Dienste kostenpflichtig verlängert werden. Die erstmalige Aktivierung der Dienste ist innerhalb von einem Jahr ab Erstzulassung oder Inbetriebnahme durch den Kunden möglich, je nachdem, was zuerst erfolgt.

Vorübergehend kann es aufgrund von Lieferengpässen von Fahrzeugkomponenten (insbesondere Halbleitern) zu eingeschränkten Verfügbarkeiten kommen. Fortlaufend aktualisierte Informationen erhalten Sie auf unserer Homepage sowie bei Ihrem Mercedes-Benz Händler.

Der GLB

Technische Daten.

Vorübergehend kann es aufgrund von Lieferengpässen von Fahrzeugkomponenten (insbesondere Halbleitern) zu eingeschränkten Verfügbarkeiten kommen. Fortlaufend aktualisierte Informationen erhalten Sie auf unserer Homepage sowie bei Ihrem Mercedes-Benz Händler.

Technische Daten Benzin.

	GLB 180	GLB 200	GLB 200 4MATIC	GLB 250	GLB 250 4MATIC	GLB AMG 35 4MATIC
MOTOR						
Zylinderanordnung	R4	R4	R4	R4	R4	R4
Zylinderzahl	4	4	4	4	4	4
Hubraum (cm^3)	1332	1332	1332	1991	1991	1991
Maximale Nennleistung (kW [PS] DIN)	100 [136]	120 [163]	120 [163]	165 [224]	165 [224]	225 [306]
Maximales Drehmoment (Nm bei 1/min; Verbrennungsmotor)	200/1460–4000	250/1620–4000	250/1620–4000	350/1800–4000	350/1800–4000	400/3000–4000
Tankinhalt (l)	52	52	60	52	60	60
GETRIEBE	7G-DCT-Automatik	7G-DCT-Automatik	8G-DCT-Automatik	8G-DCT-Automatik	8G-DCT-Automatik	AMG Speedshift 8G-DCT
FAHRLEISTUNG						
Höchstgeschwindigkeit (km/h)	197	207	202	240	234	250
Beschleunigung 0–100 km/h (s)	9,9	9,1	9,7	7,1	6,9	5,2
VERBRAUCH UND EMISSIONSAUSSTOSS						
Kombinierter Verbrauch (l/100 km)	7,9	7,9	8,6	8,7	9,1	9,6
Benzinäquivalent						
CO_2-Ausstoss (g/km) gemäss 715/2007/EWG	180	180	195	198	206	217
CO_2-Ausstoss aus der Treibstoff- und/oder der Strombereitstellung (g/km)	40	40	44	44	46	49
Stromverbrauch (kWh/100 km)						
ENERGIEEFFIZIENZ-KATEGORIE	E	E	F	F	F	F
MASSE (KG)						
Leergewicht gemäss Verordnung (EG) 1230/2012	1570–1783	1570–1783	1640–1853	1630–1836	1685–1891	1755–1952
Zulässiges Gesamtgewicht	2085–2285	2085–2285	2160-2345	2145–2325	2205–2385	2260–2450
Maximale Dachlast (kg)	75	75	75	75	75	75
Anhängelast gebremst/ungebremst	1600/750	1800/750	1800/750	2000/750	2000/750	1800/750

* Siebenplätzer.

Der Treibstoff-/Stromnormverbrauch wird nach der Messmethode 715/2007/EWG in der gegenwärtig gültigen Fassung ermittelt. Die angegebenen Werte zu Energieverbrauch und CO_2-Emissionen sind Schweizer Werte, diese richten sich nach der Typengenehmigung. Es handelt sich dabei um Werte, die im WLTP-Messzyklus ermittelt wurden. Je nach Fahrweise, Strassen- und Verkehrsverhältnissen, Umwelteinflüssen und Fahrzeugzustand können sich in der Praxis Verbrauchswerte ergeben, die von den angegebenen Werten abweichen. Die Angaben beziehen sich nicht auf ein einzelnes Fahrzeug und sind nicht Bestandteil des Angebots, sondern dienen allein Vergleichszwecken zwischen verschiedenen Fahrzeugtypen. Damit Energieverbräuche unterschiedlicher Antriebsformen (Benzin, Diesel, Gas, Strom usw.) vergleichbar sind, werden sie zusätzlich als sogenannte Benzinäquivalente (Masseinheit für Energie) ausgewiesen. CO_2 ist das für die Erderwärmung hauptverantwortliche Treibhausgas; die mittlere CO_2-Emission aller (markenübergreifend) angebotenen Fahrzeugtypen beträgt 149 g/km für das Jahr 2022; der Zielwert liegt bei 118 g/km.

Vorübergehend kann es aufgrund von Lieferengpässen von Fahrzeugkomponenten (insbesondere Halbleitern) zu eingeschränkten Verfügbarkeiten kommen. Fortlaufend aktualisierte Informationen erhalten Sie auf unserer Homepage sowie bei Ihrem Mercedes-Benz Händler.

Technische Daten Diesel.

	GLB 180 d	GLB 200 d	GLB 200 d 4MATIC	GLB 220 d	GLB 220 d 4MATIC
MOTOR					
Zylinderanordnung	R4	R4	R4	R4	R4
Zylinderzahl	4	4	4	4	4
Hubraum (cm^3)	1950	1950	1950	1950	1950
Maximale Nennleistung (kW [PS] DIN)	85 [116]	110 [150]	110 [150]	140 [190]	140 [190]
Maximales Drehmoment (Nm bei 1/min; Verbrennungsmotor)	280/1300–2600	320/1400–3200	320/1400–3200	400/1600–2600	400/1600–2600
Tankinhalt (l)	52	52	60	43	51
GETRIEBE	8G-DCT-Automatik	8G-DCT-Automatik	8G-DCT-Automatik	8G-DCT-Automatik	8G-DCT-Automatik
FAHRLEISTUNG					
Höchstgeschwindigkeit (km/h)	188	204	201	220	217
Beschleunigung 0–100 km/h (s)	11,3	9,0	9,3	7,7	7,6
VERBRAUCH UND EMISSIONSAUSSTOSS					
Kombinierter Verbrauch (l/100 km)	6,2	6,2	6,5	6,2	6,6
Benzinäquivalent	7,1	7,1	7,4	7,1	7,5
CO_2-Ausstoss (g/km) gemäss 715/2007/EWG	162	162	170	164	172
CO_2-Ausstoss aus der Treibstoff- und/oder der Strombereitstellung (g/km)	30	30	31	30	32
Stromverbrauch (kWh/100 km)					
ENERGIEEFFIZIENZ-KATEGORIE	D	D	D	D	D
MASSE (KG)					
Leergewicht gemäss Verordnung (EG) 1230/2012	1695–1903	1700–1903	1755–1958	1710–1913	1755–1958
Zulässiges Gesamtgewicht	2195–2395	2195–2395	2250–2460	2195–2395	2250–2460
Maximale Dachlast (kg)	75	75	75	75	75
Anhängelast gebremst/ungebremst	1600/750	1800/750	1900* 2000/750	2000/750	1900* 2000/750

* Siebenplätzer.

Der Treibstoff-/Stromnormverbrauch wird nach der Messmethode 715/2007/EWG in der gegenwärtig gültigen Fassung ermittelt. Die angegebenen Werte zu Energieverbrauch und CO_2-Emissionen sind Schweizer Werte, diese richten sich nach der Typengenehmigung. Es handelt sich dabei um Werte, die im WLTP-Messzyklus ermittelt wurden. Je nach Fahrweise, Strassen- und Verkehrsverhältnissen, Umwelteinflüssen und Fahrzeugzustand können sich in der Praxis Verbrauchswerte ergeben, die von den angegebenen Werten abweichen. Die Angaben beziehen sich nicht auf ein einzelnes Fahrzeug und sind nicht Bestandteil des Angebots, sondern dienen allein Vergleichszwecken zwischen verschiedenen Fahrzeugtypen. Damit Energieverbräuche unterschiedlicher Antriebsformen (Benzin, Diesel, Gas, Strom usw.) vergleichbar sind, werden sie zusätzlich als sogenannte Benzinäquivalente (Masseinheit für Energie) ausgewiesen. CO_2 ist das für die Erderwärmung hauptverantwortliche Treibhausgas; die mittlere CO_2-Emission aller (markenübergreifend) angebotenen Fahrzeugtypen beträgt 149 g/km für das Jahr 2022; der Zielwert liegt bei 118 g/km.

Vorübergehend kann es aufgrund von Lieferengpässen von Fahrzeugkomponenten (insbesondere Halbleitern) zu eingeschränkten Verfügbarkeiten kommen. Fortlaufend aktualisierte Informationen erhalten Sie auf unserer Homepage sowie bei Ihrem Mercedes-Benz Händler.

Abmessungen des GLB.

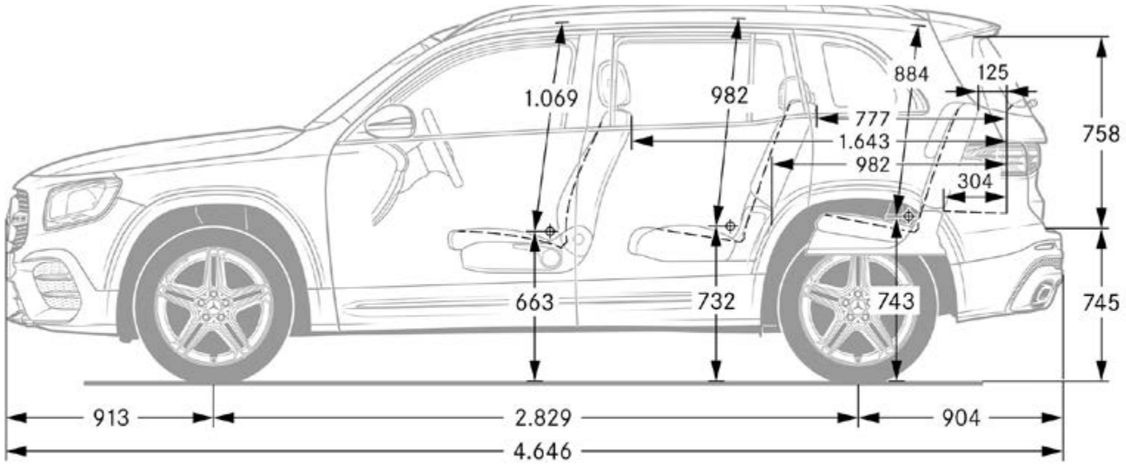

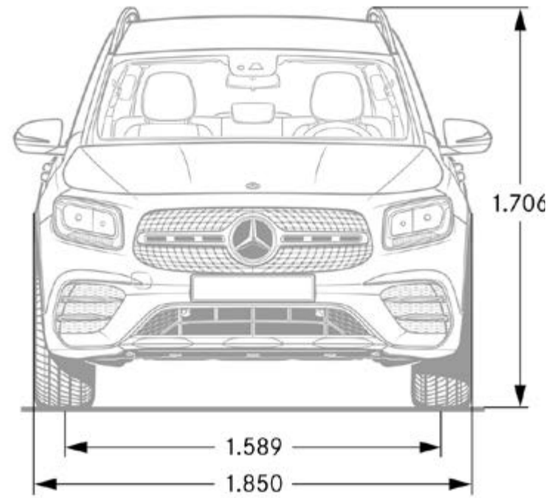

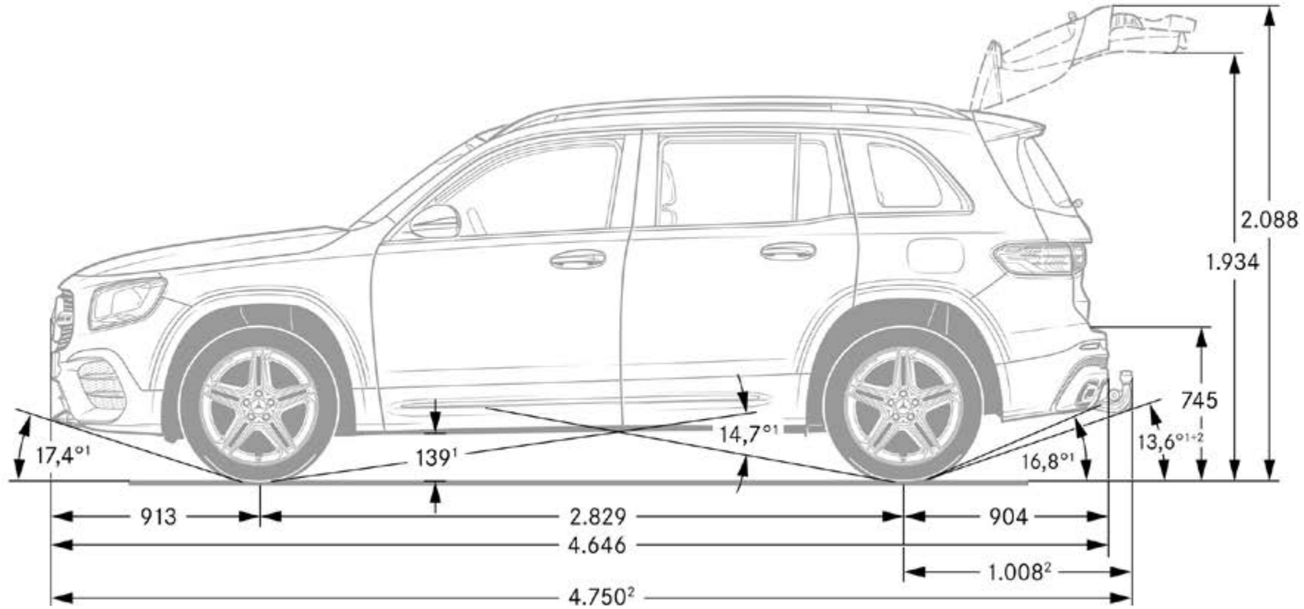

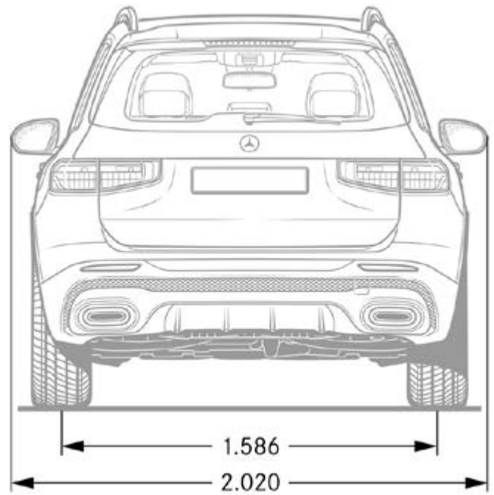

Bei den Abmessungen handelt es sich um Mittelwerte, kleine Abweichungen sind möglich.

Vorübergehend kann es aufgrund von Lieferengpässen von Fahrzeugkomponenten (insbesondere Halbleitern) zu eingeschränkten Verfügbarkeiten kommen. Fortlaufend aktualisierte Informationen erhalten Sie auf unserer Homepage sowie bei Ihrem Mercedes-Benz Händler.

Abmessungen des GLB.

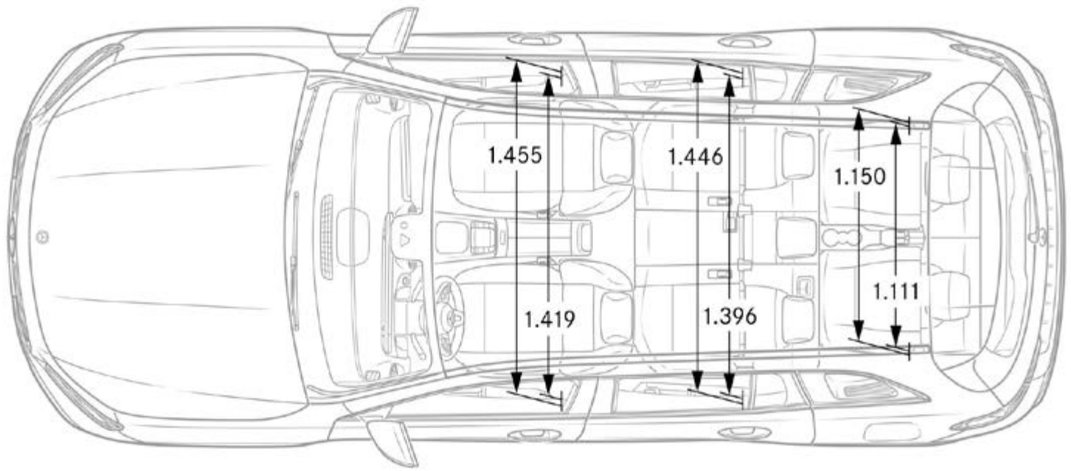

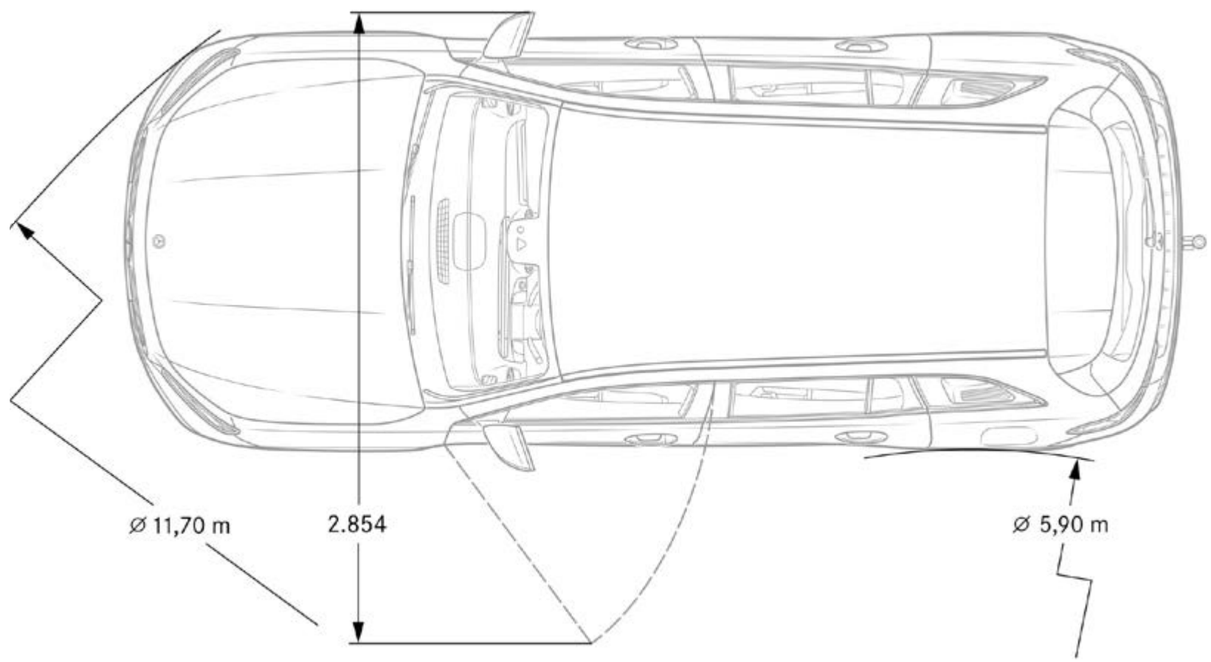

Bei den Abmessungen handelt es sich um Mittelwerte, kleine Abweichungen sind möglich.

Vorübergehend kann es aufgrund von Lieferengpässen von Fahrzeugkomponenten (insbesondere Halbleitern) zu eingeschränkten Verfügbarkeiten kommen. Fortlaufend aktualisierte Informationen erhalten Sie auf unserer Homepage sowie bei Ihrem Mercedes-Benz Händler.

Abmessungen und Gepäckraumvolumen des GLB.

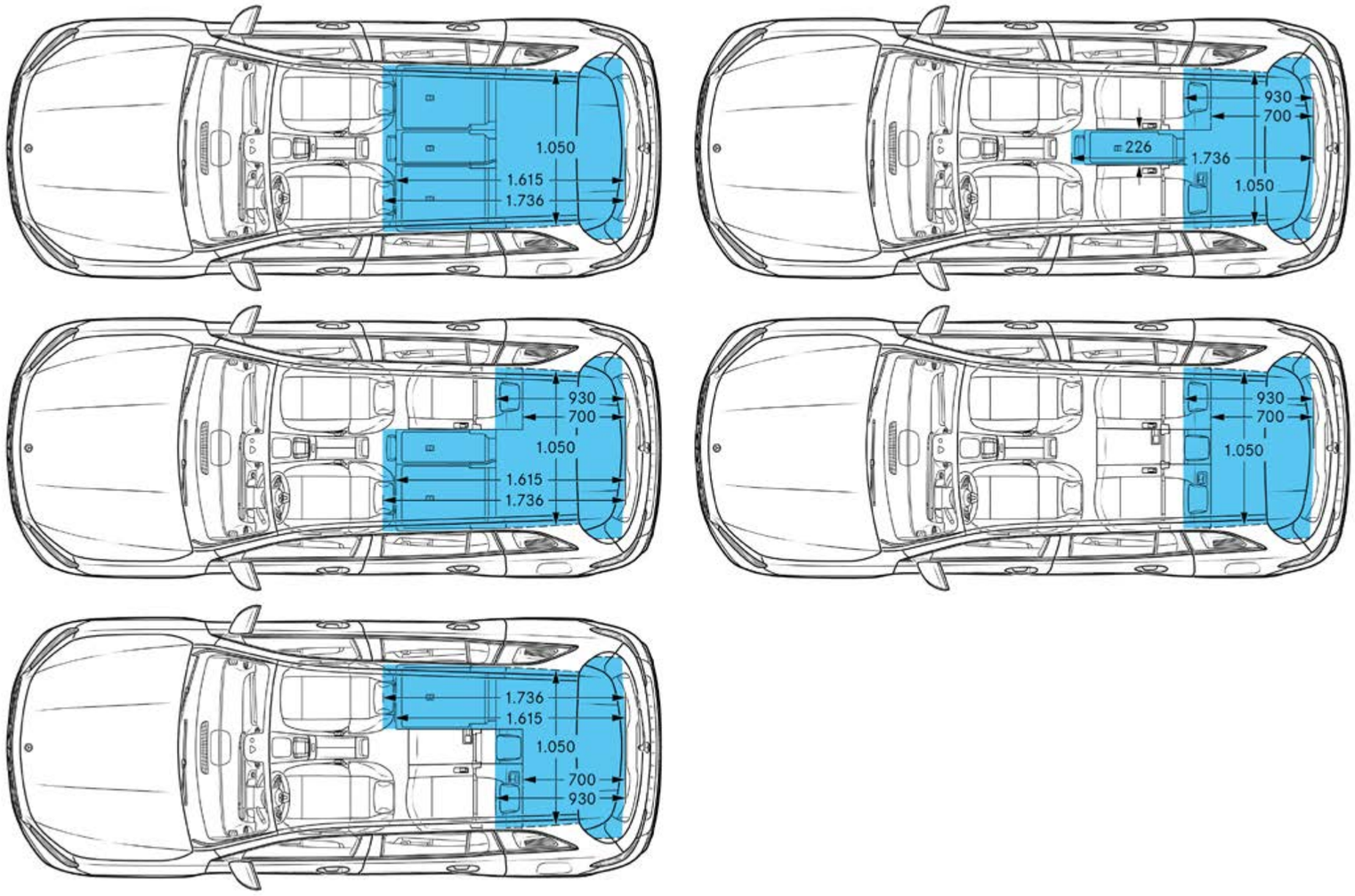

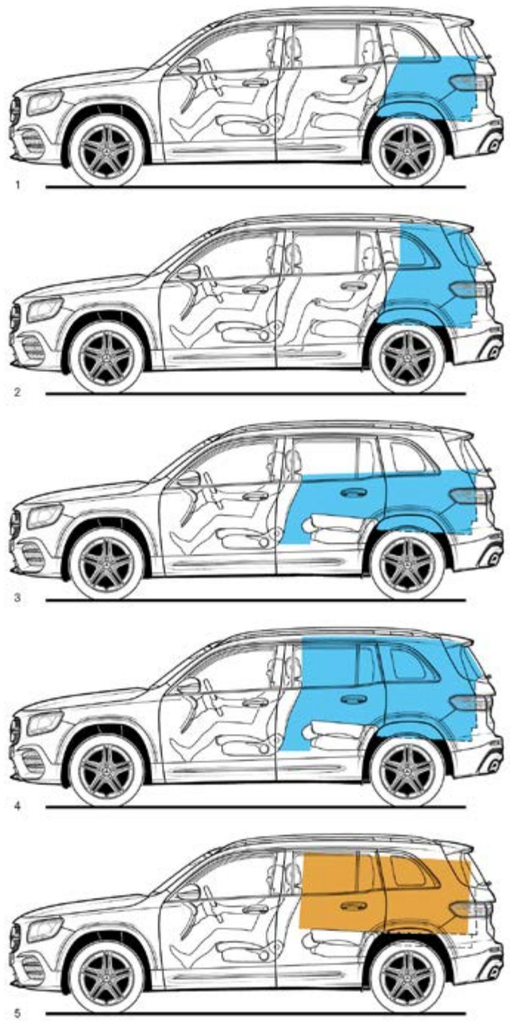

Das Fahrzeug ist mit fünf Standardplätzen abgebildet:
1 Offener Gepäckraum hinter dem Fondsitz, Beladung bis zur Oberkante der Fondsitzlehne, Volumen: 575 Liter (V 211-2).
2 Offener Gepäckraum hinter dem Fondsitz, Beladung bis zum Dach, Volumen: 770 Liter (V 214-2).
3 Offener Gepäckraum hinter dem Fahrersitz, Fondsitzlehne umgelegt, Beladung bis zur Oberkante der Fahrersitzlehne, Volumen: 1155 Liter (V 211-1).
4 Offener Gepäckraum hinter dem Fahrersitz, Fondsitzlehne umgelegt, Beladung bis zum Dach, Volumen: 1800 Liter (V 214-1).
5 Grösstes Parallelflach: Abmessungen: 1533 × 820 × 705 Millimeter, Volumen: 886 Liter.

Bei den Abmessungen handelt es sich um Mittelwerte, kleine Abweichungen sind möglich.

Vorübergehend kann es aufgrund von Lieferengpässen von Fahrzeugkomponenten (insbesondere Halbleitern) zu eingeschränkten Verfügbarkeiten kommen. Fortlaufend aktualisierte Informationen erhalten Sie auf unserer Homepage sowie bei Ihrem Mercedes-Benz Händler.

Erleben Sie mehr

und lassen Sie Ihren Traum wahr werden.

Kontaktieren Sie uns

Vorübergehend kann es aufgrund von Lieferengpässen von Fahrzeugkomponenten (insbesondere Halbleitern) zu eingeschränkten Verfügbarkeiten kommen. Fortlaufend aktualisierte Informationen erhalten Sie auf unserer Homepage sowie bei Ihrem Mercedes-Benz Händler.

Serviceleistungen.

	Preis in CHF inklusive MwSt.	GLB 180 d	GLB 200 d	GLB 200 d 4MATIC	GLB 220 d	GLB 220 d 4MATIC	GLB 180	GLB 200	GLB 200 4MATIC	GLB 250	GLB 250 4MATIC	AMG GLB 35 4MATIC
MERCEDES-SWISS-INTEGRAL. Garantie und Service in einem. Als Besitzer eines Mercedes-Benz Personenwagens profitieren Sie von aussergewöhnlichen Zusatzleistungen. **MERCEDES-SWISS-INTEGRAL** denkt an alles, was Ihr Mercedes-Benz auf den ersten 100 000 Kilometern braucht. Diese exklusive Kombination an Dienstleistungen ist für Sie völlig kostenlos: – Sämtliche Reparaturen (auch Verschleiss) bis 3 Jahre oder 100 000 Kilometer (es gilt das zuerst Erreichte). – Kostenlose Servicearbeiten und hierfür benötigte Originalteile (exklusive Flüssigkeiten) bis 100 000 Kilometer oder maximal 10 Jahre (es gilt das zuerst Erreichte). Das ausführliche Leistungsverzeichnis erhalten Sie bei Ihrem Mercedes-Benz Netzpartner oder unter www.mercedes-benz.ch Die reduzierten Betriebskosten sorgen für noch mehr Fahrspass. Dieser Tatsache trägt **MERCEDES-SWISS-INTEGRAL** Rechnung.	**0.–**	**S**	**S**	**S**	**S**	**S**	**S**	**S**	**S**	**S**	**S**	**S**
MERCEDES-SWISS-INTEGRAL plus Mit **MERCEDES-SWISS-INTEGRAL plus** – kurz **MSI plus** – können Sie die Dienstleistungen von **MERCEDES-SWISS-INTEGRAL** bereits beim Neuwagenkauf zu attraktiven Konditionen um 1, 2, oder 3 Jahre verlängern, bis zu 6 Jahren Betriebszeit oder 200 000 Kilometer (es gilt das zuerst Erreichte). Während der Laufzeit von **MSI plus** sind alle Reparaturen sowie der Ersatz von Verschleissteilen inbegriffen. Das ausführliche Leistungsverzeichnis erhalten Sie bei Ihrem Mercedes-Benz Netzpartner oder unter www.mercedes-benz.ch/msi-plus. Überdies übernehmen wir alle vorgeschriebenen Servicearbeiten inklusive der hierfür benötigten Original-Teile (exklusive Betriebsstoffe). **MSI plus 4** New: Verlängerung um 1 Jahr, bis zu insgesamt 4 Jahren oder 120 000 Kilometern. Preisgültigkeit vom 1.2.2022 bis 31.1.2023 oder bis auf Widerruf	**982.–** **1913.–**	● –	● –	● –	● –	● –	● –	● –	● –	● –	● –	– ●
MERCEDES-BENZ MOBILITÄT Eines fährt in Ihrem neuen Fahrzeug immer mit: das Gefühl, sicher unterwegs zu sein. Sollten Sie dennoch eines Tages Hilfe benötigen, ist der Mercedes-Benz Service24h unter der kostenlosen Rufnummer 00800 1 777 7777 (alternativ: +41 44 439 15 67) für Sie da. Diese Dienstleistung können Sie zusätzlich um den integrierten Telematikdienst Mercedes-Benz Contact erweitern. Voraussetzung: Das Radio ist mit einem betriebsbereiten Mobiltelefon verbunden. Per Knopfdruck werden Sie telefonisch mit dem Mercedes-Benz Kundencenter verbunden. Auf Wunsch werden dabei alle relevanten Fahrzeug- und Positionsdaten übermittelt. Dadurch sind kürzeste Reaktionszeit und schnelle Hilfe vor Ort garantiert. Serienmässig und ohne Aufpreis: das Mobilitätspaket Mercedes-Benz Mobilo. Mobilo verlängert sich nach Ablauf der Mobilitätsgarantie (zwei Jahre) für Pannen und Versicherungsleistungen automatisch um ein weiteres Jahr bis maximal 30 Jahre. Voraussetzung: regelmässige Wartung bei Ihrem Mercedes-Benz Service-Partner. Vom Schlüsselverlust über Pannen bis hin zu Schäden durch Unfall oder Vandalismus – Mobilo unterstützt Sie dabei, Ihr Ziel zu erreichen. Und das in ganz Europa. Welches Problem Sie auch haben, eines ist gewiss: Sie werden schnellstmöglich Ihre Fahrt fortsetzen können.	**0.–**	**S**	**S**	**S**	**S**	**S**	**S**	**S**	**S**	**S**	**S**	**S**

● Gegen Aufpreis erhältlich **S** Serienausstattung – Nicht verfügbar

Vorübergehend kann es aufgrund von Lieferengpässen von Fahrzeugkomponenten (insbesondere Halbleitern) zu eingeschränkten Verfügbarkeiten kommen. Fortlaufend aktualisierte Informationen erhalten Sie auf unserer Homepage sowie bei Ihrem Mercedes-Benz Händler.

Kontaktieren Sie uns