Tekniske data P 250 BK 21 221 021

for MB Sprinter 314 CDI 4x2

Effektparameter

Maks. arbeidshøyde	ca.	22,10	m
Plattformhøyde	ca.	20,10	m
Maks. siderekkevidde på siden*		13,70	m
Maks. rekkevidde bak*		17,00	m

Etter oljeskift, etter reparasjonsarbeider på heisarmsylinderen eller på ventilene på heisarmsylinderen, skal det gjennomføres en rekkeviddekontroll!
*(100 kg Kurvlast, 0 ° oppstillingshelning, kurv 0 ° svinget, kurv kjørt inn, kurvkant + 0,5 m)

Svingområde dreiebord	ca.	500	°
Svingområde kurvarm	ca.	185	°
Maks. støttekraften foran		34	kN
Maks. støttekraften bak		25	kN

Arbeidskurv

Svingområde for arbeidskurv	+/-	90	°
Nominell last arbeidskurv (standard)	maks.	230	kg
Nominell last kunststoffarbeidskurv	maks.	200	kg

Mål i transportstilling

Totallengde	ca.	7,40	m
Totalbredde	ca.	2,25	m
Transporthøyde		3,05	m
tillatt totalvekt for kjøretøyet	ca.	3500	kg

Oppstøtting

tillatt oppstillingsnøyaktighet	maks.	5	°

(Reduksjon av rekkevidde avhengig av oppstilligngens nøyaktighet)

maks.. Støttebredde:
(Ytterkant støtteplate, støtteutligger kjørt helt ut)

begge sider	maks.	3,60	m
ensidig støtte	maks.	2,90	m
minste støttebredde		2,22	m

Hydraulikk

Driftstrykk	maks.	180 bar
Hydraulikkolje (kun hydraulikksystem)	AVILUB Fluid P-LPD 22	

Elektrisitet

Strømtilførsel fra understell	
til kurv (mating utenfra) [AC]	230 V
til kjøretøy (intern spenning) [DC]	12 V

Arbeidstid (omtrentlig verdi)

(Heisarm rettet opp)			
Kjør inn/ut teleskopet	36/36	s	s
(Teleskop kjørt inn)			
Sving til høyre/venstre (90°)	20/20	s	s
Heisarm opp/ned	36/36	s	s
Kurvarm opp/ned	25/25	s	s
Drei kurv til høyre/venstre (85°)	13/13	s	s

Lydnivå

Lydnivå A-verdi (LWA) (testet i henhold til EN ISO 3744)	90 dB (A)

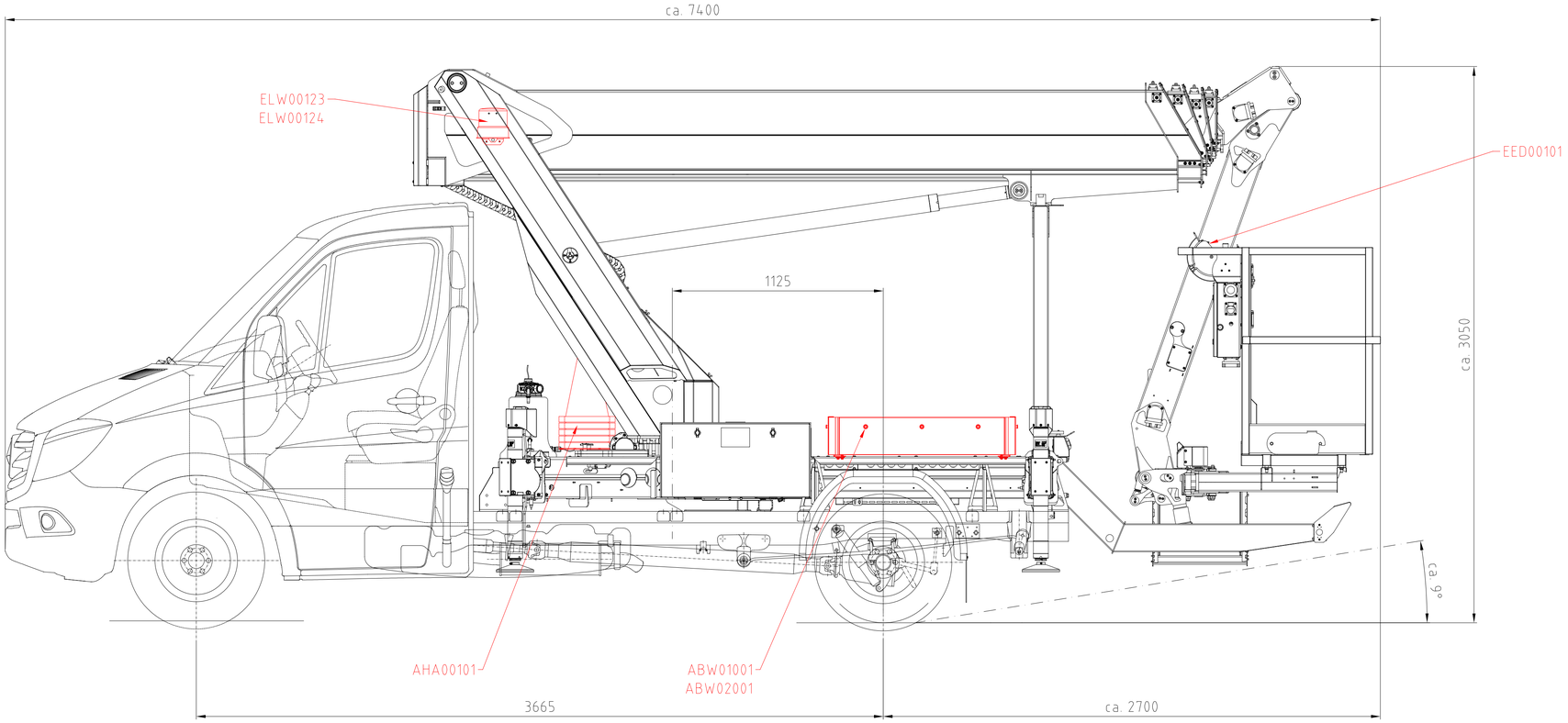

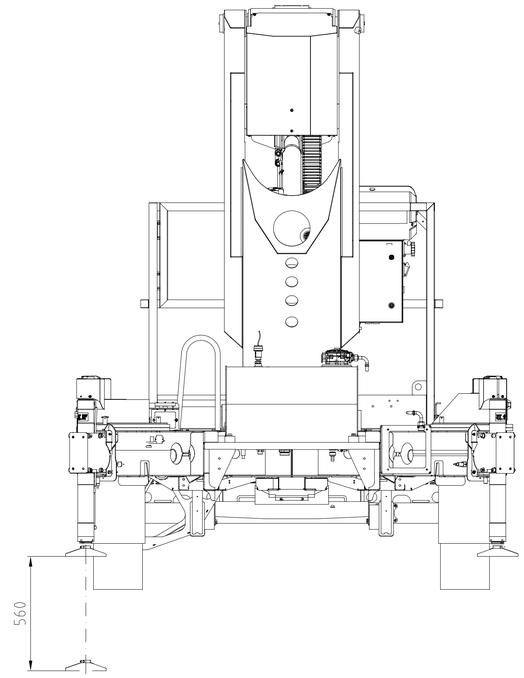

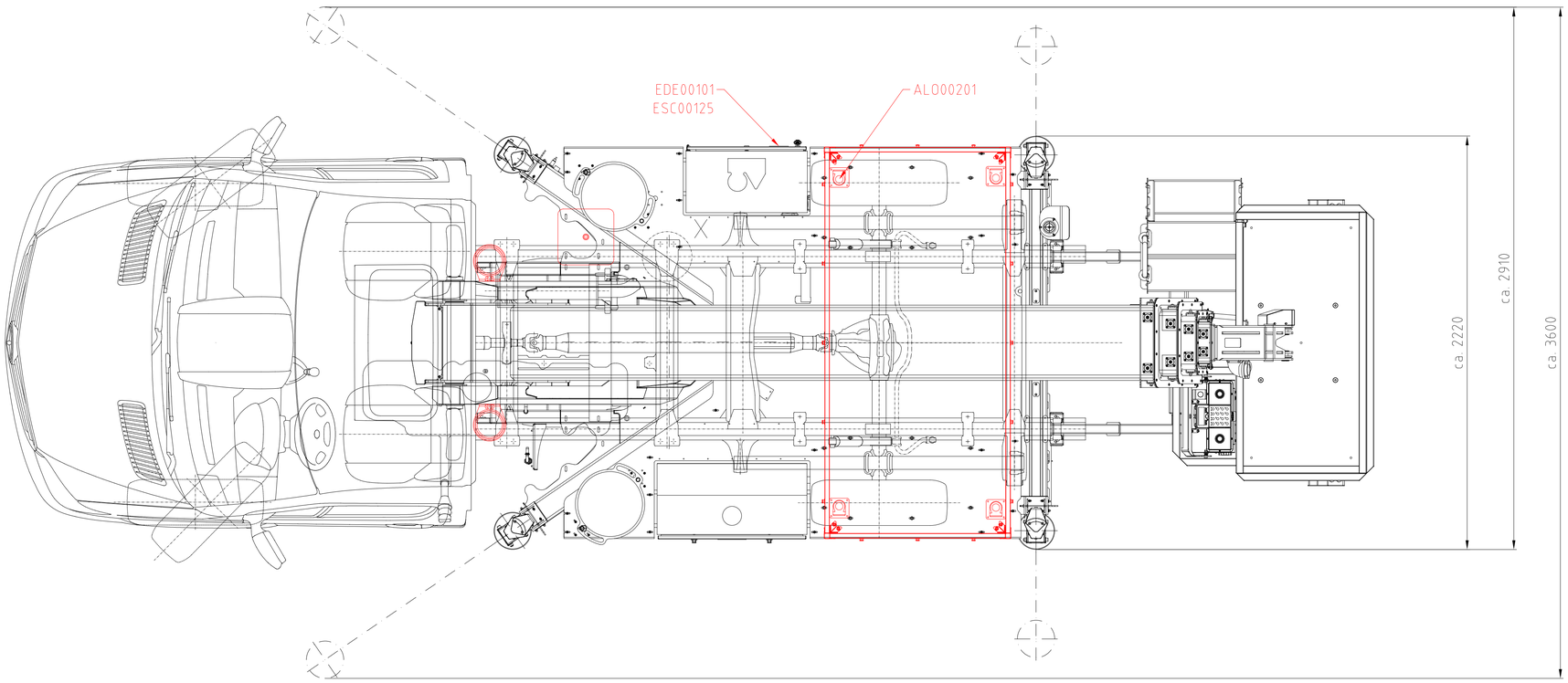

VORLÄUFIGE ZEICHNUNG!
ALLE ANGABEN OHNE GEWÄHR

- Abweichnungen der angegebenen Werte bis 2% möglich
- Darstellung und Achslasten ohne Optionen
- Irrtümer und technische Änderungen vorbehalten, Nachdruck sowie jegliche elektronische Vervielfältigung nur mit unserer schriftlichen Genehmigung

Nicht dargestellte Optionen:

- DDK00101
- EIS00301

Gewichtsberechnung			
	Vorderachse	Hinterachse	Gesamt
LKW Leergewicht	1260 kg	480 kg	1740 kg
Ausliefergewicht *	1505 kg	1940 kg	3445 kg
zul. Gewichte	1650 kg	2250 kg	3500 kg

* Tank 90%, 1 Fahrer

(Projektnummer / Seriennummer)
21221021

(Bühnentyp)
P 220 BK

(LKW Hersteller)
Mercedes-Benz

(LKW Typ)
Sprinter 3XX CDI 4x2 BB

(zul. Gesamtgewicht)
3500 kg

(Fahrerhausgröße)
Single

(Abgasnorm)
Euro 6

(Maßstab) 1:15

(Version) - (Blattformat) A1

	Datum	Name
Bearb.	07.09.2018	M.Bartho
Geprüft		

Version	Änderungsgrund	Datum	Name
-	-	-	-

PALFINGER