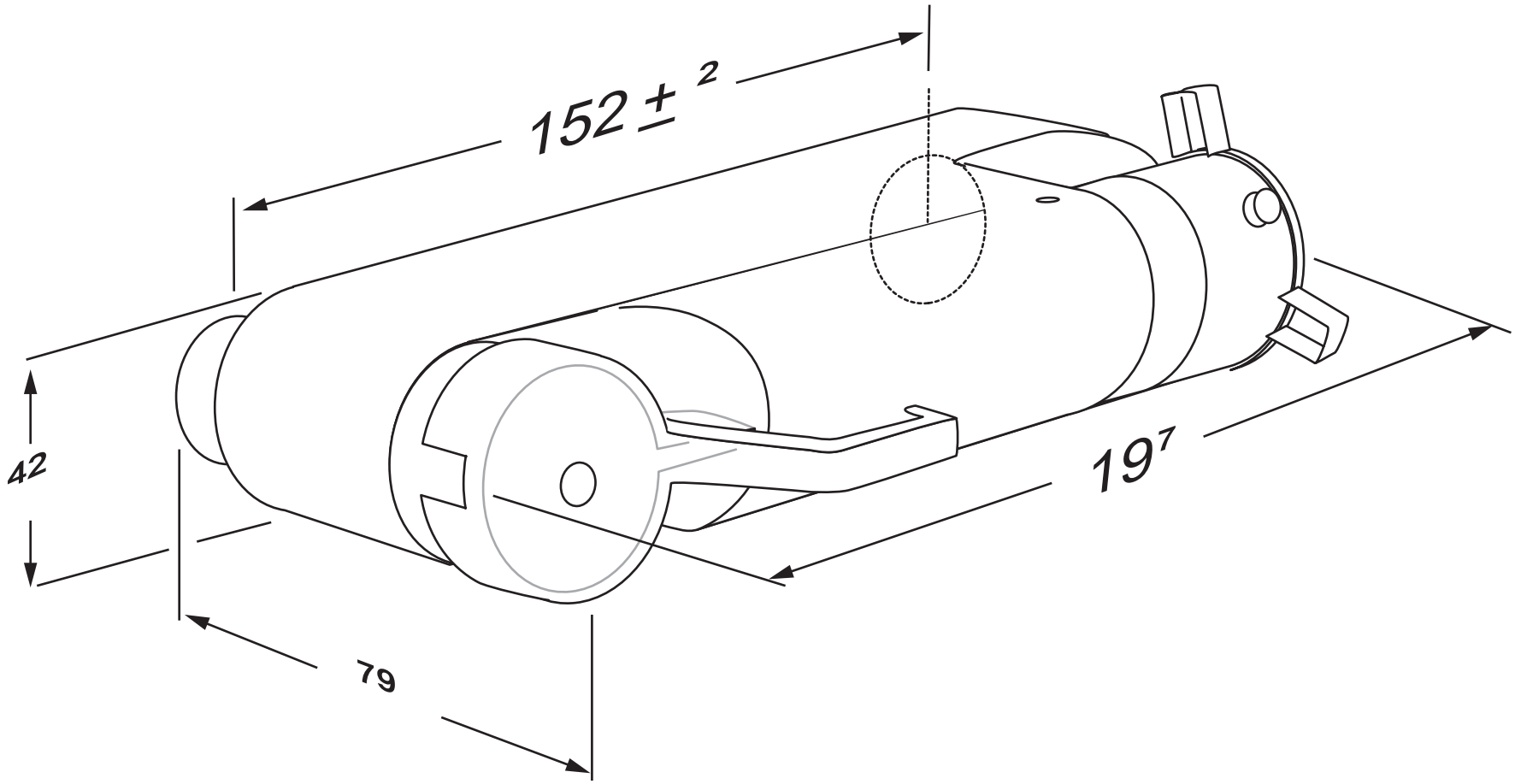
152 ± 2
42
79
197